COMERCIAL FISA

Repuestos Quinelato

Compresores, frenos, transmisión y AdBlue.
Busca cada código o referencia con Ctrl + F.

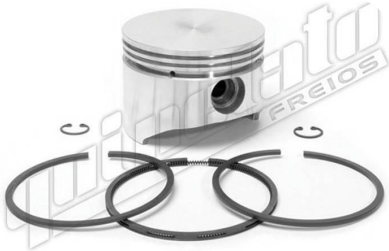





Guía del catálogo

Códigos por familia

AdBlue / ARLA	**82**
Compresores	**56**
Embrague y transmisión	**12**
Pinzas y cámaras de freno	**20**
Válvulas y neumática	**223**
Total de códigos	**393**
Unidades en factura	**1.143**

FI-18000

KIT DE REPARACIÓN DE LA UNIDAD DOSIFICADORA - FASE 1



MARCAS / APLICACIONES INDICADAS

MERCEDES-BENZ

REFERENCIA TÉCNICA PUBLICADA

Sistema: BLUETEC 5 - FASE 1
MERCEDES-BENZ:0001402039 / 0001400539

Quinelato, pág. 7. Factura 857092.004, pág. 5.

FI-18001

KIT DE REPARACIÓN DE LA UNIDAD DOSIFICADORA - FASE 1

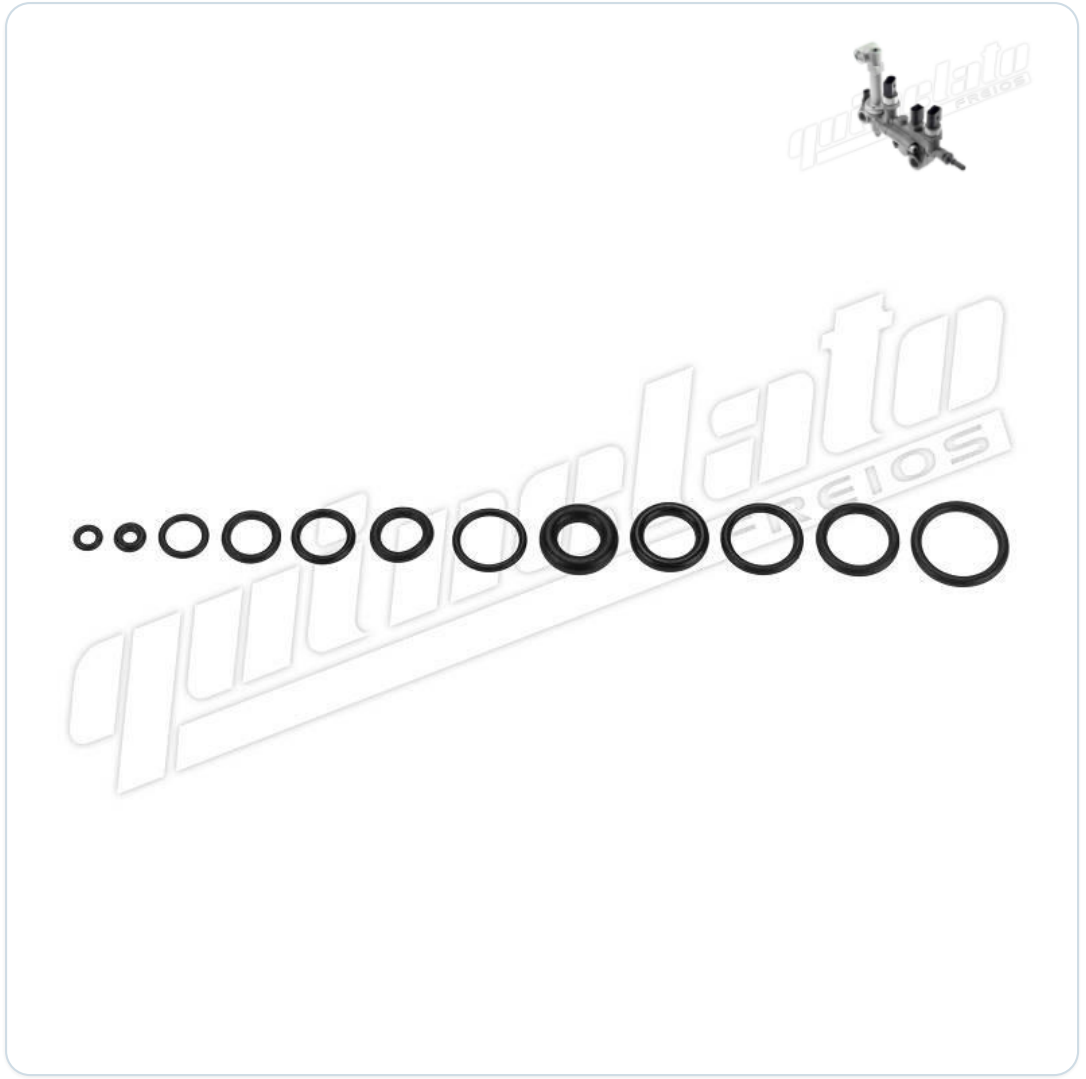

MARCAS / APLICACIONES INDICADAS

MERCEDES-BENZ

REFERENCIA TÉCNICA PUBLICADA

Sistema: BLUETEC 5 - FASE 1
MERCEDES-BENZ:0001402039 / 0001404139

Quinelato, pág. 7. Factura 857092.004, pág. 5.

FI-18000C

KIT DE REPARACIÓN DE LA UNIDAD DOSIFICADORA - FASE 1



MARCAS / APLICACIONES INDICADAS

MERCEDES-BENZ

REFERENCIA TÉCNICA PUBLICADA

Sistema: BLUETEC 5 - FASE 1
MERCEDES-BENZ:0001402039 / 0001400539

Quinelato, pág. 7. Factura 857092.004, pág. 5.

FI-18006

INYCTOR DE LA DOSIFICADORA -FASE 1





MARCAS / APLICACIONES INDICADAS

MERCEDES-BENZ

REFERENCIA TÉCNICA PUBLICADA

Sistema: BLUETEC 5 - FASE 1
MERCEDES-BENZ:0001402039

Quinelato, pág. 7. Factura 857092.004, pág. 6.

FI-18009

DIFUSOR DEL CALENTADOR DE LA UNIDAD DOSIFICADORA - FASE 1



MARCAS / APLICACIONES INDICADAS

MERCEDES-BENZ

REFERENCIA TÉCNICA PUBLICADA

Sistema: BLUETEC 5 - FASE 1
MERCEDES-BENZ:0001400030

Quinelato, pág. 7. Factura 857092.004, pág. 6.

FI-18010

CCONEXIÓN DE LA UNIDAD DOSIFICADORA – FASE 1

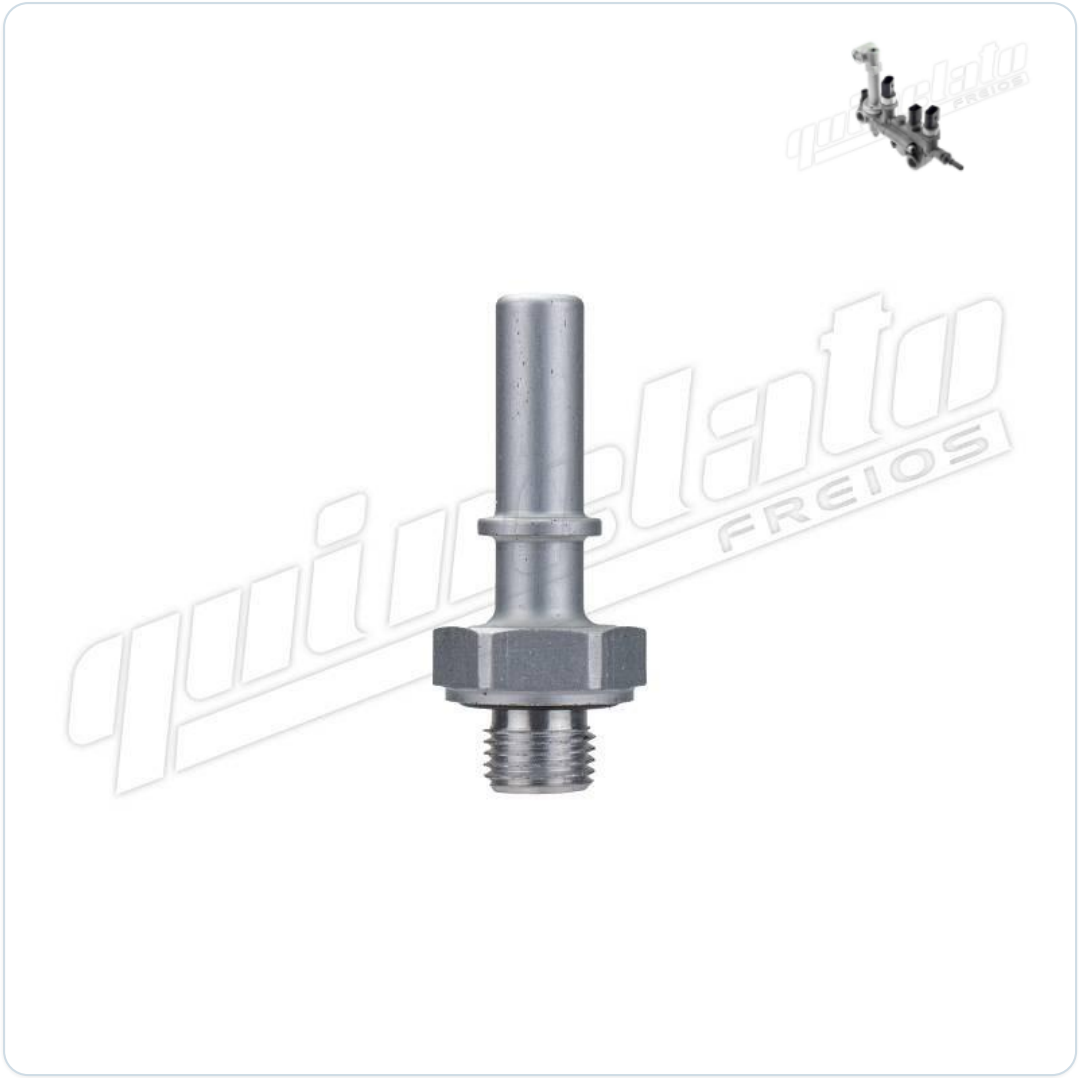

MARCAS / APLICACIONES INDICADAS

MERCEDES-BENZ

REFERENCIA TÉCNICA PUBLICADA

Sistema: BLUETEC 5 - FASE 1
MERCEDES-BENZ:A0039971771

Quinelato, pág. 7. Factura 857092.004, pág. 6.

FI-18014

CONEXIÓN DE LA UNIDAD DOSIFICADORA – FASE 1



MARCAS / APLICACIONES INDICADAS

MERCEDES-BENZ

REFERENCIA TÉCNICA PUBLICADA

Sistema: BLUETEC 5 - FASE 1
MERCEDES-BENZ:A0029977871

Quinelato, pág. 7. Factura 857092.004, pág. 6.

FI-18016

FILTRO DE LA DOSIFICADORA - FASE 1



MARCAS / APLICACIONES INDICADAS

MERCEDES-BENZ

REFERENCIA TÉCNICA PUBLICADA

Sistema: BLUETEC 5 - FASE 1
MERCEDES-BENZ:002.997.64.71

Quinelato, pág. 7. Factura 857092.004, pág. 5.

FI-18005

JUNTA DE LA BOMBA - FASE 1



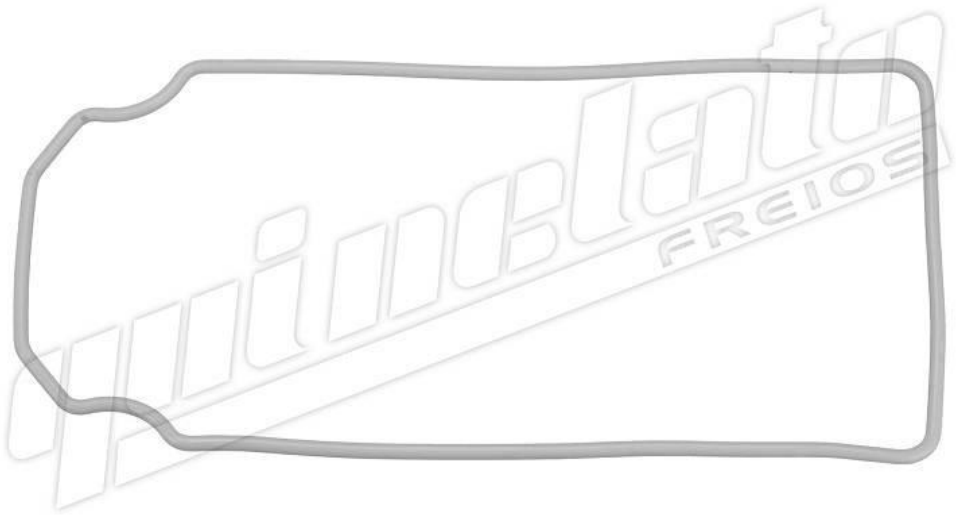

MARCAS / APLICACIONES INDICADAS

MERCEDES-BENZ

REFERENCIA TÉCNICA PUBLICADA

Sistema: BLUETEC 5 - FASE 1

Quinelato, pág. 7. Factura 857092.004, pág. 5.

FI-18002

VÁLVULA REGULADORA DE PRESIÓN DE LA BOMBA - FASE 1





MARCAS / APLICACIONES INDICADAS

MERCEDES-BENZ

REFERENCIA TÉCNICA PUBLICADA

Sistema: BLUETEC 5 - FASE 1
MERCEDES-BENZ:0001401578 / 0001420106

Quinelato, pág. 7. Factura 857092.004, pág. 6.

FI-18003

KIT DE FILTRO COMPLETO DE LA BOMBA - FASE 1



MARCAS / APLICACIONES INDICADAS

MERCEDES-BENZ

REFERENCIA TÉCNICA PUBLICADA

Sistema: BLUETEC 5 - FASE 1
MERCEDES-BENZ:A0001420089

Quinelato, pág. 7. Factura 857092.004, pág. 5.

FI-18004

FILTRO DE LA BOMBA - FASE 1





MARCAS / APLICACIONES INDICADAS

MERCEDES-BENZ

REFERENCIA TÉCNICA PUBLICADA

Sistema: BLUETEC 5 - FASE 1
MERCEDES-BENZ:0001420090 / 0001401578

Quinelato, pág. 7. Factura 857092.004, pág. 5.

FI-18007

VÁLVULA DE PRESIÓN DE LA BOMBA - FASE 1





MARCAS / APLICACIONES INDICADAS

MERCEDES-BENZ

REFERENCIA TÉCNICA PUBLICADA

Sistema: BLUETEC 5 - FASE 1
MERCEDES-BENZ:0001420019

Quinelato, pág. 8. Factura 857092.004, pág. 6.

FI-18018

TAPA SUPERIOR DE LA BOMBA – FASE 1



MARCAS / APLICACIONES INDICADAS

MERCEDES-BENZ ACTROS ATEGO / AXOR/ 0500

REFERENCIA TÉCNICA PUBLICADA

A0001401578

Quinelato, pág. 8. Factura 857092.004, pág. 6.

FI-18011

CONEXIÓNES DEL MOTOR ELÉCTRICO DE LA BOMBA – FASE 1



MARCAS / APLICACIONES INDICADAS

MERCEDES-BENZ

REFERENCIA TÉCNICA PUBLICADA

A0001401578
A0029976271
A0029976371

Quinelato, pág. 8. Factura 857092.004, pág. 6.

FI-18012

CONEXIÓN DE REFRIGERACIÓN DE LA BOMBA – FASE 1



MARCAS / APLICACIONES INDICADAS

MERCEDES-BENZ ACTROS ATEGO / AXOR/ 0500

REFERENCIA TÉCNICA PUBLICADA

BLUETEC 5 - FASE 1
A0029973771

Quinelato, pág. 8. Factura 857092.004, pág. 6.

FI-18013

CONEXIÓN DE ACOPLE DE LA BOMBA – FASE 1



MARCAS / APLICACIONES INDICADAS

MERCEDES-BENZ ACTROS ATEGO / AXOR/ 0500

REFERENCIA TÉCNICA PUBLICADA

BLUETEC 5 - FASE 1
A0029976471

Quinelato, pág. 8. Factura 857092.004, pág. 6.

FI-18015

CONEXIÓNES EXTERNAS DE LA BOMBA – FASE 1



MARCAS / APLICACIONES INDICADAS

MERCEDES-BENZ ACTROS ATEGO / AXOR/ 0500

REFERENCIA TÉCNICA PUBLICADA

BLUETEC 5 - FASE 1
A0029973871
A0029973971

Quinelato, pág. 8. Factura 857092.004, pág. 6.

FI-18053

KIT DE REPARACIÓN DE LA BOMBA - FASE 2

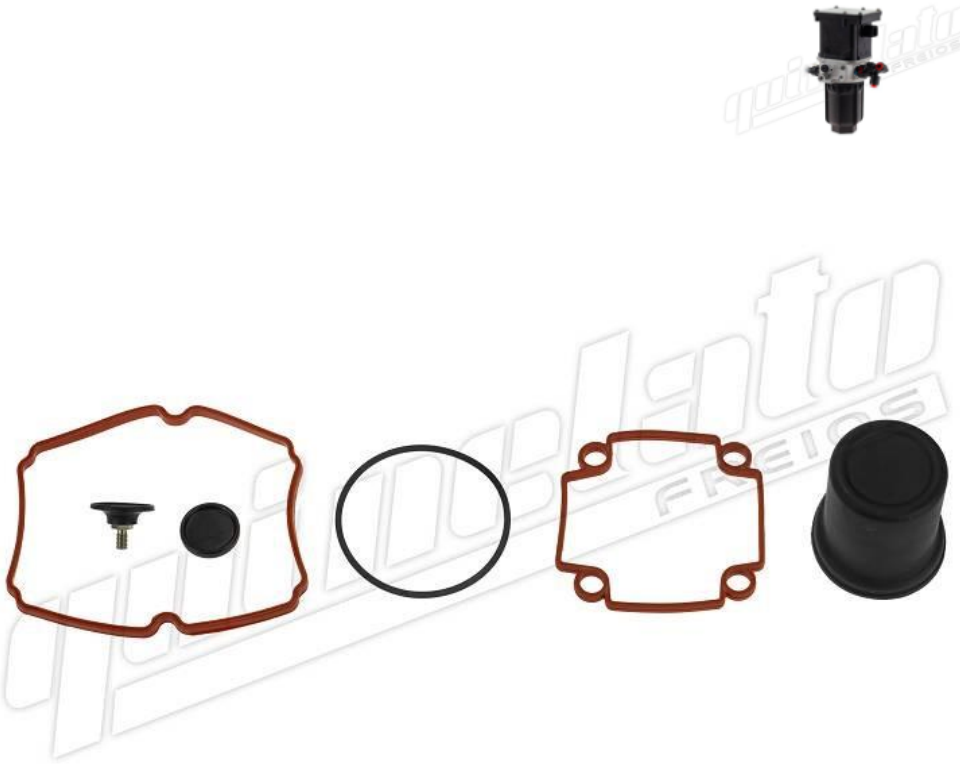

MARCAS / APLICACIONES INDICADAS

MERCEDES-BENZ / SCANIA

REFERENCIA TÉCNICA PUBLICADA

BLUETEC 5 - FASE 2
A001405978 / A0001405378
SCANIA 2009872 / 2655852 / 269580

Quinelato, pág. 9. Factura 857092.004, pág. 2.

FI-18066

KIT DE REPARACIÓN DE LA BOMBA - FASE 2

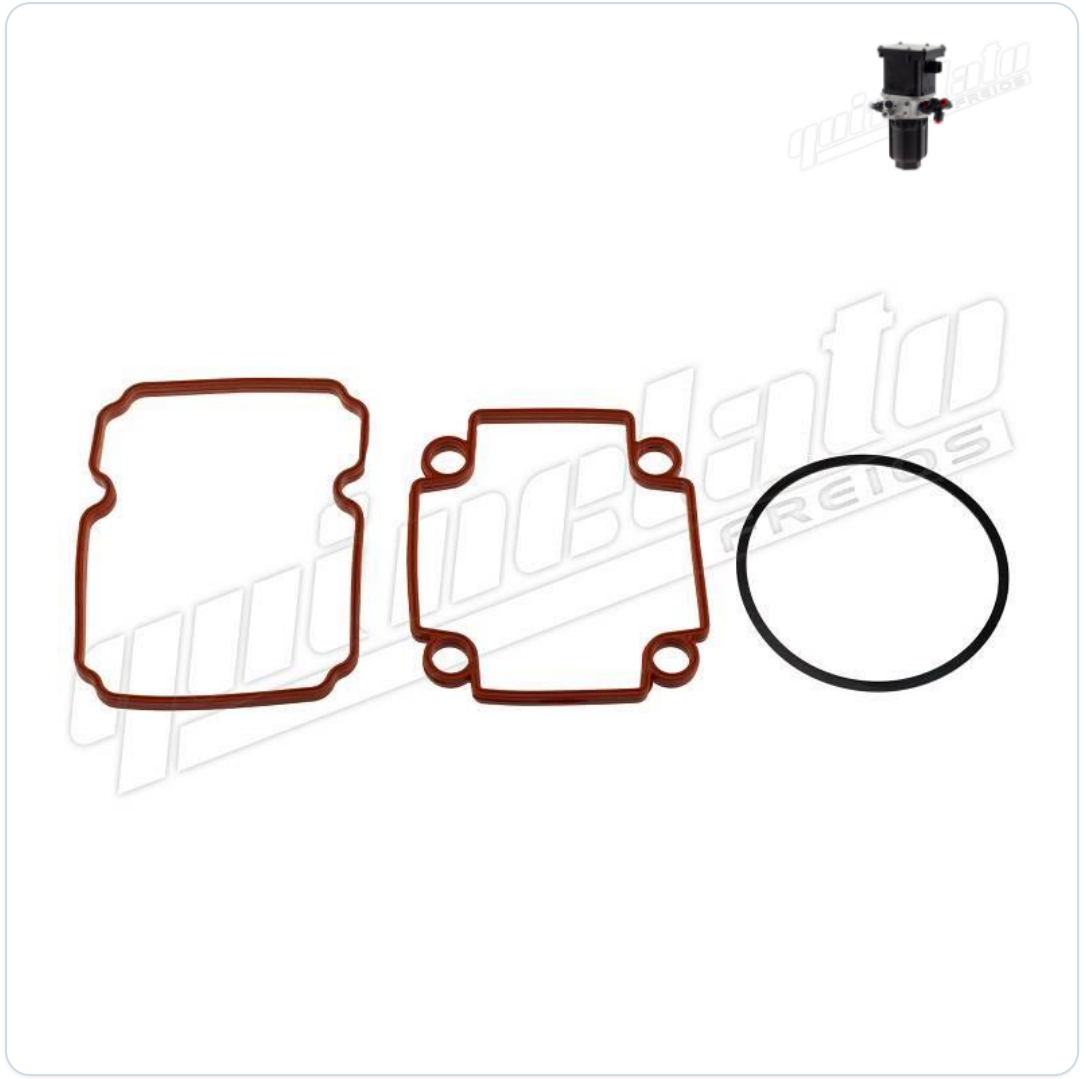

MARCAS / APLICACIONES INDICADAS

DAF / MERCEDES-BENZ / SCANIA

REFERENCIA TÉCNICA PUBLICADA

BLUETEC 5 - FASE 2
0001407878 / A0001405378 / A0001405978

Quinelato, pág. 9. Factura 857092.004, pág. 5.

FI-18050P

KIT DE REPARACIÓN PARCIAL DE LA VÁLVULA DE LA BOMBA - FASE 2



MARCAS / APLICACIONES INDICADAS

MERCEDES-BENZ / SCANIA

REFERENCIA TÉCNICA PUBLICADA

Sistema: BLUETEC 5 - FASE 2
0001407878 / A0001405378 / A0001405978

Quinelato, pág. 9. Factura 857092.004, pág. 6.

FI-18050

VÁLVULA DE LA BOMBA - FASE 2



MARCAS / APLICACIONES INDICADAS

MERCEDES-BENZ / SCANIA

REFERENCIA TÉCNICA PUBLICADA

Sistema: BLUETEC 5 - FASE 2
0001407878 / A0001405378 / A0001405978

Quinelato, pág. 9. Factura 857092.004, pág. 6.

FI-18052

SELLO DE BOMBA - FASE 2



MARCAS / APLICACIONES INDICADAS

DAF / MERCEDES-BENZ / SCANIA

REFERENCIA TÉCNICA PUBLICADA

Sistema: BLUETEC 5 - FASE 2
A0001407878 / A0001405378 / A0001405978

Quinelato, pág. 9. Factura 857092.004, pág. 2.

FI-18055

VÁLVULA LIMITDORA DE PRESIÓN DE LA BOMBA - FASE 2



MARCAS / APLICACIONES INDICADAS

MERCEDES-BENZ / SCANIA

REFERENCIA TÉCNICA PUBLICADA

Sistema: BLUETEC 5 - FASE 2
0021409960

Quinelato, pág. 9. Factura 857092.004, pág. 6.

FI-18062

MOTOR ELÉCTRICO DE LA BOMBA - FASE 2



MARCAS / APLICACIONES INDICADAS

DAF EURO 6 / MERCEDES-BENZ / SCANIA

REFERENCIA TÉCNICA PUBLICADA

Sistema: BLUETEC 5 - FASE 2
SCANIA 154490 / 511000

Quinelato, pág. 9. Factura 857092.004, pág. 6.

FI-18063

KIT DE REPARACIÓN DE CARCASA DE LA BOMBA - FASE 2



MARCAS / APLICACIONES INDICADAS

DAF EURO 5 / MERCEDES-BENZ

REFERENCIA TÉCNICA PUBLICADA

Sistema: BLUETEC 5 - FASE 2
A0001407878 / A0001405378 / A0001405978

Quinelato, pág. 9. Factura 857092.004, pág. 6.

FI-18073

PLACA INFERIOR DE LA BOMBA – FASE 2



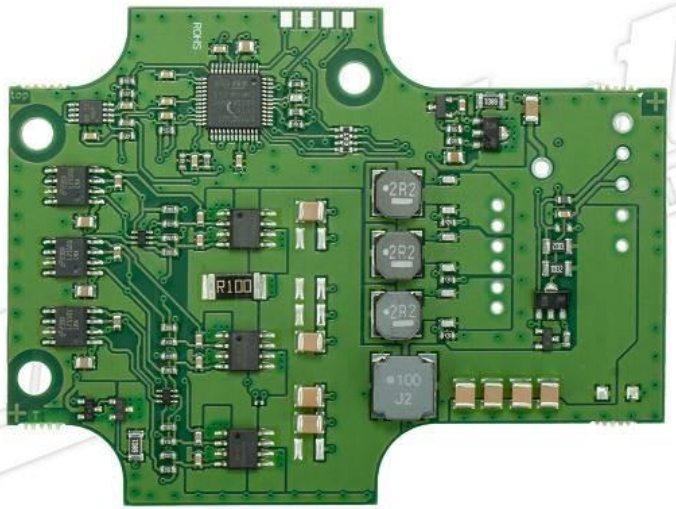

MARCAS / APLICACIONES INDICADAS

MERCEDES-BENZ / SCANIA

REFERENCIA TÉCNICA PUBLICADA

Sistema: BLUETEC 5 - FASE 2
A0001407878 / A0001405378 / A0001405978

Quinelato, pág. 9. Factura 857092.004, pág. 6.

FI-18059

FILTRO DE LA BOMBA - FASE 2



MARCAS / APLICACIONES INDICADAS

DAF EURO 6 / MERCEDES-BENZ / SCANIA

REFERENCIA TÉCNICA PUBLICADA

Sistema: BLUETEC 5 - FASE 2
A0001421089 / A0001405378
SCANIA 2039596

Quinelato, pág. 9. Factura 857092.004, pág. 5.

FI-18060

KIT COMPLETO DE FILTRO DE LA BOMBA - FASE 2



MARCAS / APLICACIONES INDICADAS

DAF EURO 6 / MERCEDES-BENZ / SCANIA

REFERENCIA TÉCNICA PUBLICADA

Sistema: BLUETEC 5 - FASE 2
A0001420989 / A0001420789 / A0001420589
SCANIA 2265673 / 2052055 / 2237597 / 2655854

Quinelato, pág. 9. Factura 857092.004, pág. 5.

FI-18061

FILTRO DE LA BOMBA - FASE 2



MARCAS / APLICACIONES INDICADAS

MERCEDES-BENZ / SCANIA

REFERENCIA TÉCNICA PUBLICADA

Sistema: BLUETEC 5 - FASE 2
A0001401294

Quinelato, pág. 9. Factura 857092.004, pág. 3.

FI-18071

CONEXIÓNES EXTERNAS DE LA BOMBA – FASE 2



MARCAS / APLICACIONES INDICADAS

DAF EURO 6/ MERCEDES-BENZ / SCANIA

REFERENCIA TÉCNICA PUBLICADA

Sistema: BLUETEC 5 - FASE 2

Quinelato, pág. 10. Factura 857092.004, pág. 6.

FI-18070

CONEXIÓN EXTERNA DOBLE DE LA BOMBA – FASE 2



MARCAS / APLICACIONES INDICADAS

DAF / MERCEDES-BENZ / SCANIA

REFERENCIA TÉCNICA PUBLICADA

Sistema: BLUETEC 5 - FASE 2

Quinelato, pág. 10. Factura 857092.004, pág. 6.

FI-18072

CONEXIÓNES EXTERNAS DE LA BOMBA – FASE 2



MARCAS / APLICACIONES INDICADAS

SCANIA

REFERENCIA TÉCNICA PUBLICADA

Sistema: BLUETEC 5 - FASE 2

Quinelato, pág. 10. Factura 857092.004, pág. 6.

FI-18058

TAPA LATERAL DE LA BOMBA - FASE 2



MARCAS / APLICACIONES INDICADAS

MAN EURO 6 / MERCEDES-BENZ / SCANIA

REFERENCIA TÉCNICA PUBLICADA

Sistema: BLUETEC 5 - FASE 2
A0001407878 / A0001405378 / A0001405978

Quinelato, pág. 10. Factura 857092.004, pág. 6.

FI-18051

VÁLVULA DE BOMBA MODERNA - FASE 2



MARCAS / APLICACIONES INDICADAS

DAF EURO 6 / MERCEDES-BENZ EURO 6 / SCANIA SERIE 5

REFERENCIA TÉCNICA PUBLICADA

Sistema: BLUETEC 5 - FASE 2

Quinelato, pág. 10. Factura 857092.004, pág. 3.

FI-18065

KIT DE REPARACIÓN DE LA CARCASA DE LA BOMBA - FASE 2



MARCAS / APLICACIONES INDICADAS

DAF EURO 6 / MERCEDES-BENZ / SCANIA

REFERENCIA TÉCNICA PUBLICADA

Sistema: BLUETEC 5 - FASE 2
UBL-8-174

Quinelato, pág. 10. Factura 857092.004, pág. 5.

FI-18077

TAPA SUPERIOR DE LA BOMBA – FASE 2 (BISELADA)



MARCAS / APLICACIONES INDICADAS

DAF / SCANIA

REFERENCIA TÉCNICA PUBLICADA

Sistema: BLUETEC 5 - FASE 2

Quinelato, pág. 10. Factura 857092.004, pág. 6.

FI-18069

CONEXIÓNES EXTERNAS DE LA BOMBA MODERNA BISELADA – FASE 2



MARCAS / APLICACIONES INDICADAS

DAF / SCANIA

REFERENCIA TÉCNICA PUBLICADA

Sistema: BLUETEC 5 - FASE 2

Quinelato, pág. 10. Factura 857092.004, pág. 6.

FI-18067

KIT DE REPARACIÓN DE LA DOSIFICADORA - FASE 2



MARCAS / APLICACIONES INDICADAS

DAF / MERCEDES-BENZ / SCANIA

REFERENCIA TÉCNICA PUBLICADA

Sistema: BLUETEC 5 - FASE 2
A0001405339 / A0001403939
SCANIA 2238325 / 2095566 / 2283324

Quinelato, pág. 10. Factura 857092.004, pág. 5.

FI-18054

CONECTOR DE LA BOMBA - FASE 2



MARCAS / APLICACIONES INDICADAS

MERCEDES-BENZ

REFERENCIA TÉCNICA PUBLICADA

Sistema: BLUETEC 5 - FASE 2
A0001420453

Quinelato, pág. 10. Factura 857092.004, pág. 6.

FI-18056

SELLO DE LA UNIDAD DOSIFICADORA - FASE 2



MARCAS / APLICACIONES INDICADAS

MERCEDES-BENZ

REFERENCIA TÉCNICA PUBLICADA

Sistema: BLUETEC 5 - FASE 2
A0001421180

Quinelato, pág. 10. Factura 857092.004, pág. 6.

FI-18064

FILTRO DE LA DOSIFICADORA - FASE 2



MARCAS / APLICACIONES INDICADAS

DAF / MERCEDES-BENZ / SCANIA

REFERENCIA TÉCNICA PUBLICADA

Sistema: BLUETEC 5 - FASE 2
A0001401194

Quinelato, pág. 11. Factura 857092.004, pág. 5.

FI-18057

KIT DE REPARACIÓN DE LA DOSIFICADORA - FASE 2



MARCAS / APLICACIONES INDICADAS

DAF / MERCEDES-BENZ / SCANIA

REFERENCIA TÉCNICA PUBLICADA

Sistema: BLUETEC 5 - FASE 2
A0001403939 / A0001405339

Quinelato, pág. 11. Factura 857092.004, pág. 5.

FI-18309

KIT COMPLETO DE FILTRO DE LA BOMBA - FASE 2



MARCAS / APLICACIONES INDICADAS

DAF / MERCEDES-BENZ / SCANIA

REFERENCIA TÉCNICA PUBLICADA

Sistema: BLUETEC 5 - FASE 2
A0001420989 / A0001420789 / A0001420589
SCANIA 2265673 / 2052055 / 2237597 / 2655854 / 2245880 / 2122909 / 2265672

Quinelato, pág. 11. Factura 857092.004, pág. 5.

FI-18125

KIT DE REPARACIÓN DE LA BOMBA ARLA - DENOX 1.1



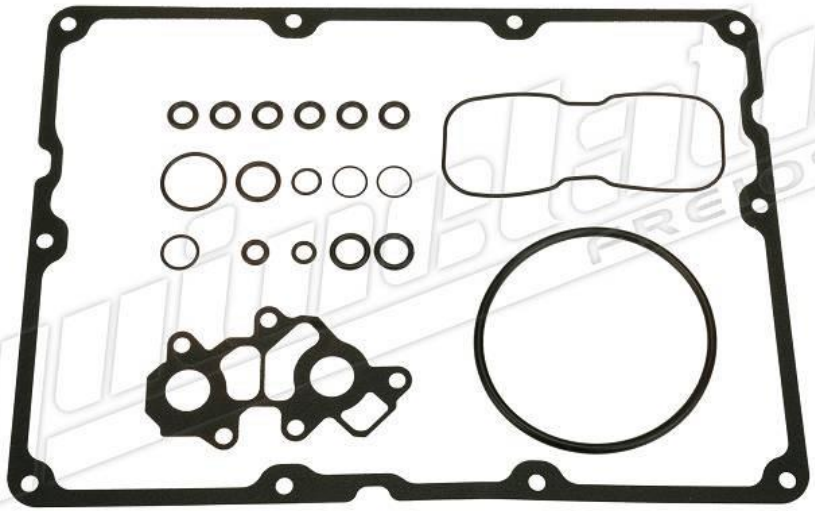

MARCAS / APLICACIONES INDICADAS

DAF / SCANIA / MAN

REFERENCIA TÉCNICA PUBLICADA

Sistema: DENOXTRONIC 1.1
BOSCH: 0 444 010 026 / 0 444 010 032 / 0 444 010 037 / 0 444 010 038 / 0 444 010 039
SCANIA 1884225
MAN/VW: 2V5131113

Quinelato, pág. 12. Factura 857092.004, pág. 6.

FI-18125J

JUNTA DE LA BOMBA ARLA - DENOX 1.1



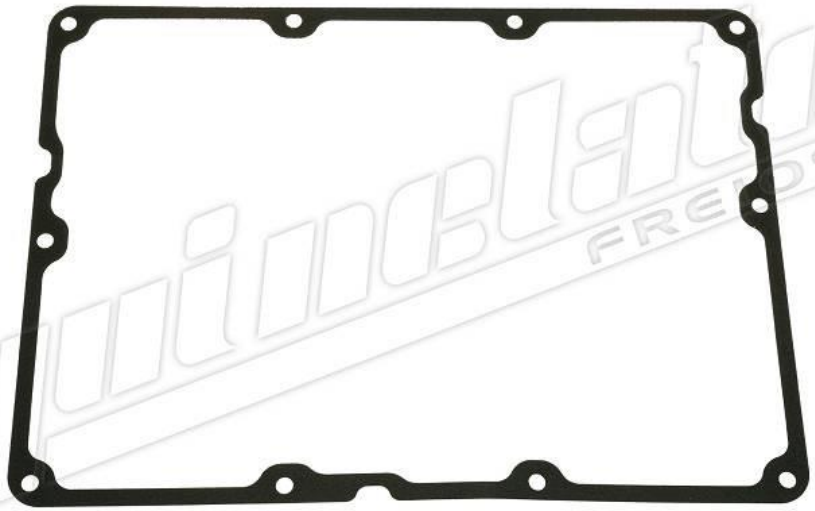

MARCAS / APLICACIONES INDICADAS

DAF / SCANIA / MAN

REFERENCIA TÉCNICA PUBLICADA

Sistema: DENOXTRONIC 1.1
BOSCH: 0 444 010 026 / 0 444 010 032 / 0 444 010 037 / 0 444 010 038 / 0 444 010 039
SCANIA 1884225
MAN/VW: 2V5131113

Quinelato, pág. 12. Factura 857092.004, pág. 6.

FI-18107

PICO DE LA UNIDAD DOSIFICADORA DENOX 1.1





MARCAS / APLICACIONES INDICADAS

DAF / SCANIA

DENOX 1.1
BOSCH: 0 444 011 015 / 0 444 011 016 / 0 444 011 026 / F 00B H40 030
SCANIA: 2001791
DAF: 30432780

Quinelato, pág. 12. Factura 857092.004, pág. 6.

FI-18117

VÁLVULA DE LA UNIDAD DOSIFICADORA – DENOX 1.1





MARCAS / APLICACIONES INDICADAS

SCANIA

REFERENCIA TÉCNICA PUBLICADA

SCANIA 2001791 / 444011015

Quinelato, pág. 12. Factura 857092.004, pág. 6.

FI-18102

FILTRO DE LA BOMBA DENOX 1.1



MARCAS / APLICACIONES INDICADAS

SCANIA / VOLVO

SCANIA 1649425 / 2544995 / 1907422

MAN 2V5131759A

Quinelato, pág. 12. Factura 857092.004, pág. 3.

FI-18118

KIT DE REPARACIÓN DE LA BOMBA ADBLUE – DENOX 2.1



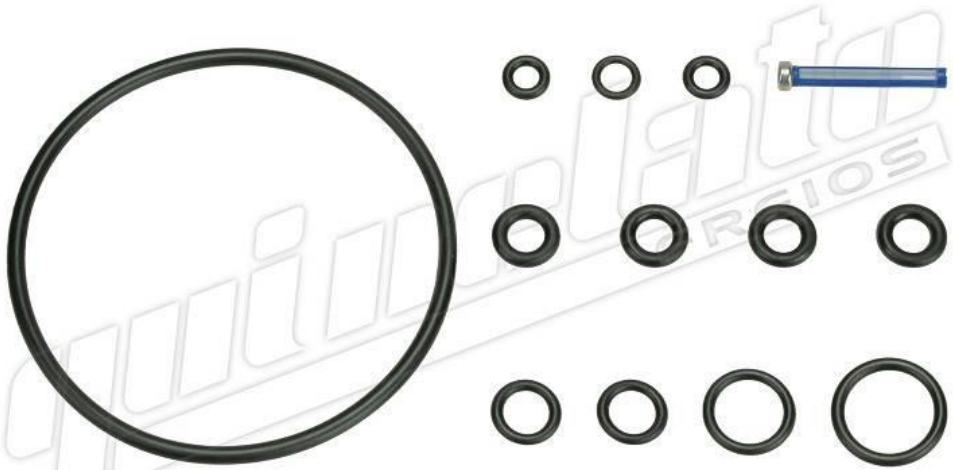

MARCAS / APLICACIONES INDICADAS

SCANIA

REFERENCIA TÉCNICA PUBLICADA

Sistema: DENOXTRONIC 2.1

Quinelato, pág. 13. Factura 857092.004, pág. 6.

FI-18104

FILTRO DE LA BOMBA - DENOX 2.1



MARCAS / APLICACIONES INDICADAS

VOLVO

REFERENCIA TÉCNICA PUBLICADA

Sistema: DENOXTRONIC 2.1
Bosch DENOX 2.1 servicio: 1 457 436 006
Bosch DENOX 2.1 reparación: 1 457 030 020
Volvo: 2133309 / 20876498 / 20876502

Quinelato, pág. 13. Factura 857092.004, pág. 6.

FI-18103

TAPA DE LA UNIDAD DOSIFICADORA - DENOX 2.1



MARCAS / APLICACIONES INDICADAS

VOLVO

REFERENCIA TÉCNICA PUBLICADA

Sistema: DENOXTRONIC 2.1
Volvo / Bosch: 21644771 / F 00B H40 293

Quinelato, pág. 13. Factura 857092.004, pág. 6.

FI-18119

TAPA DE LA UNIDAD DOSIFICADORA - DENOX 2.1



MARCAS / APLICACIONES INDICADAS

VOLVO FH4

REFERENCIA TÉCNICA PUBLICADA

Sistema: DENOXTRONIC 2.1
Volvo DENOX 2.1: 0 444 023 053 / 20908937 / 20908929
F00BH40293

Quinelato, pág. 13. Factura 857092.004, pág. 6.

FI-18105

PICO DE LA UNIDAD DOSIFICADORA 06 AGUJEROS - DENOX 2.1





MARCAS / APLICACIONES INDICADAS

VOLVO / FORD / IVECO

REFERENCIA TÉCNICA PUBLICADA

Sistema: DENOXTRONIC 2.1
Bosch 6 orificios: 0 281 002 911 /
F00BH40419 / F00BH40222 / F00BH40462
Volvo: 21644763

Quinelato, pág. 13. Factura 857092.004, pág. 6.

FI-18106

PICO DE LA UNIDAD DOSIFICADORA 09 AGUJEROS - DENOX 2.1



MARCAS / APLICACIONES INDICADAS

VOLVO FH4 FM / FORD

REFERENCIA TÉCNICA PUBLICADA

Sistema: DENOXTRONIC 2.1
Bosch 9 orifícios: 0 281 002 970 / F 00B H40 420
VOLVO 21644763

Quinelato, pág. 13. Factura 857092.004, pág. 6.

FI-18100

KIT DE REPARACIÓN COMPLETO DE LA BOMBA 12 / 24V - DENOX 2.2



MARCAS / APLICACIONES INDICADAS

VOLVO / MAN / FORD

REFERENCIA TÉCNICA PUBLICADA

Sistema: DENOXTRONIC 2.2
F00BH20131 / F00BH40259 / F00BH40501 / F00B40130 / F00BH4038

Quinelato, pág. 14. Factura 857092.004, pág. 6.

FI-18100P

KIT DE REPARACIÓN PARCIAL DE LA BOMBA 12/24V - DENOX 2.2



MARCAS / APLICACIONES INDICADAS

VOLVO

REFERENCIA TÉCNICA PUBLICADA

Sistema: DENOXTRONIC 2.2
F00BH20131 / F00BH40259 / F00BH40501 / F00B40130 / F00BH4038

Quinelato, pág. 14. Factura 857092.004, pág. 6.

FI-18110

SELLO DE LA BOMBA - DENOX 2.2



MARCAS / APLICACIONES INDICADAS

VOLVO FH13 FM13 / MAN

REFERENCIA TÉCNICA PUBLICADA

Sistema: DENOXTRONIC 2.2
ULB-8-166

Quinelato, pág. 14. Factura 857092.004, pág. 6.

FI-18112

FILTRO DE LA BOMBA - DENOX 2.2



MARCAS / APLICACIONES INDICADAS

VOLVO FH / VM

REFERENCIA TÉCNICA PUBLICADA

Sistema: DENOXTRONIC 2.2
BSCH 1 457 436 088
VW/Volvo: 1 457 436 033 / 21516229 / 5303604 / UF101

Quinelato, pág. 14. Factura 857092.004, pág. 6.

FI-18116

PLACA BOMBA AD-BLUE - DENOX 2.2

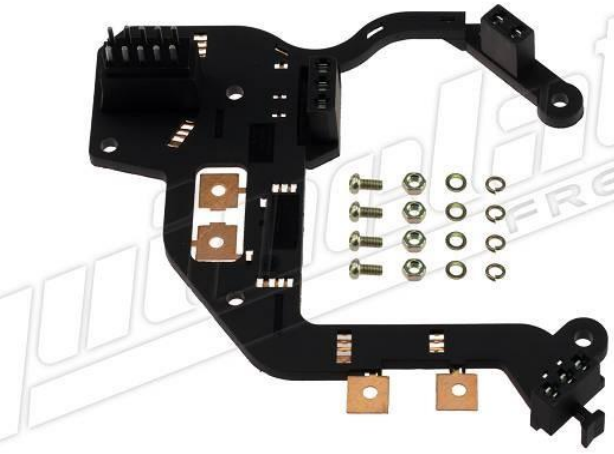



MARCAS / APLICACIONES INDICADAS

VOLVO FH VM / MAN

REFERENCIA TÉCNICA PUBLICADA

Sistema: DENOXTRONIC 2.2
Volkswagen 24 V: 0 444 042 004 / 0 444 042 137; 2T2131113 / 2P0131113; A028Y793 / A060B586 2871880 / 5418806
Volkswagen 12 V: 0 444 042 003; 2T2131113A; A028Y792 / A052B661; 2871879 / 4387304
MAN: 0 444 062 012; 81154036150 / 2V3131113
Volvo: 0 444 042 028 / 0 444 042 036 / 0 444 042 155 / 0 444 042 156; 21574975 / 22851845

Quinelato, pág. 14. Factura 857092.004, pág. 6.

FI-18122

PLACA DE LA BOMBA ADBLUE – DENOX 2.2



MARCAS / APLICACIONES INDICADAS

VOLVO

REFERENCIA TÉCNICA PUBLICADA

Sistema: DENOXTRONIC 2.2
Volvo: 0 444 042 028 / 0 444 042 036 / 0 444 042 155 / 0 444 042 156; 21574975 / 22851845
F00BH40169

Quinelato, pág. 14. Factura 857092.004, pág. 6.

FI-18114

FILTRO DE LA BOMBA - DENOX 2.1 / 2.2





MARCAS / APLICACIONES INDICADAS

VOLVO FH VM

REFERENCIA TÉCNICA PUBLICADA

Sistema: DENOXTRONIC 2.2
21574975 / 21954674 / 22851845
DENOX 2.1 servicio: 1 457 436 006
DENOX 2.2 servicio: 1 457 436 088
044042036 / 0444042028

Quinelato, pág. 14. Factura 857092.004, pág. 6.

FI-18121

SELLO DE LA BOMBA ADBLUE – DENOX 2.2



MARCAS / APLICACIONES INDICADAS

VOLVO

REFERENCIA TÉCNICA PUBLICADA

Sistema: DENOXTRONIC 2.2
Volvo: 0 444 042 028 / 0 444 042 036 / 0 444 042 155 / 0 444 042 156
21574975 / 22851845

Quinelato, pág. 14. Factura 857092.004, pág. 6.

FI-18123

TAPA DEL FILTRO DE LA BOMBA – DENOX 2.2





MARCAS / APLICACIONES INDICADAS

VOLVO

REFERENCIA TÉCNICA PUBLICADA

Sistema: DENOXTRONIC 2.2
BOSCH F 00B H20 133
VOLVO 21376707

Quinelato, pág. 14. Factura 857092.004, pág. 6.

FI-18124

TAPA SUPERIOR DE LA BOMBA – DENOX 2.2





MARCAS / APLICACIONES INDICADAS

VOLVO FH / MAN

REFERENCIA TÉCNICA PUBLICADA

Sistema: DENOXTRONIC 2.2
MAN: 0 444 062 012 / 81154036150 / 2V3131113
Volvo: 0 444 042 028 / 0 444 042 036 / 0 444 042 155 / 0 444 042 156
21574975 / 22851845
F00BH40186
F00BH40188

Quinelato, pág. 14. Factura 857092.004, pág. 6.

FI-18300

FILTRO DEL TANQUE DE ARLA



MARCAS / APLICACIONES INDICADAS

MERCEDES-BENZ EURO 5

REFERENCIA TÉCNICA PUBLICADA

Sistema: DIVERSOS
Mercedes-Benz: 9795420217 / 9585420017.

Quinelato, pág. 15. Factura 857092.004, pág. 6.

FI-18304

FILTRO DEL TANQUE DE ARLA

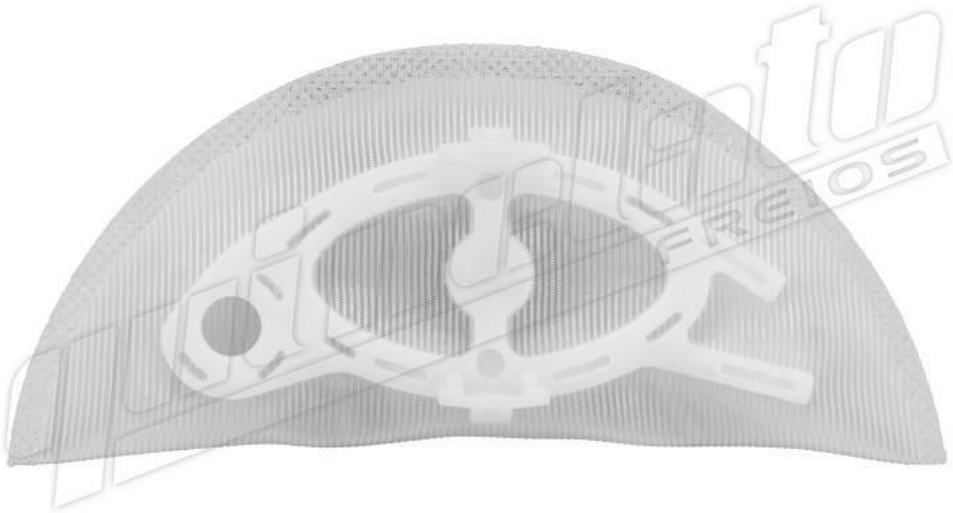

MARCAS / APLICACIONES INDICADAS

SCANIA

REFERENCIA TÉCNICA PUBLICADA

Sistema: DIVERSOS
Scania: 2382350 / 2131260 / 2097279

Quinelato, pág. 15. Factura 857092.004, pág. 6.

FI-18301

FILTRO SECUNDARIO – FASE 2



MARCAS / APLICACIONES INDICADAS

MERCEDES-BENZ

REFERENCIA TÉCNICA PUBLICADA

Sistema: DIVERSOS
Mercedes-Benz: 9991420189

Quinelato, pág. 15. Factura 857092.004, pág. 6.

FI-18303

FILTRO DEL TANQUE DE ARLA



MARCAS / APLICACIONES INDICADAS

SCANIA

REFERENCIA TÉCNICA PUBLICADA

Sistema: DIVERSOS
Scania: 2726083 / 2140809

Quinelato, pág. 15. Factura 857092.004, pág. 6.

FI-18305

FILTRO DEL TANQUE DE ARLA



MARCAS / APLICACIONES INDICADAS

VOLVO

REFERENCIA TÉCNICA PUBLICADA

Sistema: DIVERSOS
Volvo: 23080951 / 24703442 / 210294 / 21596909

Quinelato, pág. 15. Factura 857092.004, pág. 6.

FI-18308

FILTRO DEL TANQUE DEL AD-BLUE



MARCAS / APLICACIONES INDICADAS

MERCEDES-BENZ ACTROS EURO 6

REFERENCIA TÉCNICA PUBLICADA

Sistema: DIVERSOS
A0024778201

Quinelato, pág. 15. Factura 857092.004, pág. 6.

FI-18500

CONECTOR ADBLUE 45° ESPIGA 9,89MM – MANGUERA 10X8MM



MARCAS / APLICACIONES INDICADAS

MERCEDES-BENZ / SCANIA

REFERENCIA TÉCNICA PUBLICADA

Sistema: DIVERSOS

Quinelato, pág. 15. Factura 857092.004, pág. 6.

FI-18501

CONECTOR ADBLUE 90° ESPIGA 6,3MM – MANGUERA 6X4MM



MARCAS / APLICACIONES INDICADAS

MERCEDES-BENZ / SCANIA

REFERENCIA TÉCNICA PUBLICADA

Sistema: DIVERSOS

Quinelato, pág. 15. Factura 857092.004, pág. 6.

FI-18503

CONECTOR ADBLUE 90° ACOPLE RÁPIDO 10MM – TUBO 12MM



MARCAS / APLICACIONES INDICADAS

VOLVO

REFERENCIA TÉCNICA PUBLICADA

Sistema: DIVERSOS

Quinelato, pág. 15. Factura 857092.004, pág. 6.

FI-18504

CONECTOR ADBLUE 90° ESPIGA 9,89MM – MANGUERA 10X8MM



MARCAS / APLICACIONES INDICADAS

MERCEDES-BENZ / SCANIA

REFERENCIA TÉCNICA PUBLICADA

Sistema: DIVERSOS

Quinelato, pág. 15. Factura 857092.004, pág. 6.

FI-18505

CONECTOR ADBLUE 90° ESPIGA 7,89MM – MANGUERA 8X6MM



MARCAS / APLICACIONES INDICADAS

MERCEDES-BENZ / SCANIA

REFERENCIA TÉCNICA PUBLICADA

Sistema: DIVERSOS

Quinelato, pág. 15. Factura 857092.004, pág. 6.

FI-18507

CONECTOR ADBLUE 90° PARA MANGUERA 8X6MM



MARCAS / APLICACIONES INDICADAS

SCANIA

REFERENCIA TÉCNICA PUBLICADA

Sistema: DIVERSOS

Quinelato, pág. 16. Factura 857092.004, pág. 6.

FI-18508

CONECTOR ADBLUE 90° ESPIGA 7,89MM



MARCAS / APLICACIONES INDICADAS

MERCEDES-BENZ

REFERENCIA TÉCNICA PUBLICADA

Sistema: DIVERSOS

Quinelato, pág. 16. Factura 857092.004, pág. 6.

FI-18509

CONECTOR ADBLUE RECTO ESPIGA 6,3MM – MANGUERA 6X4MM

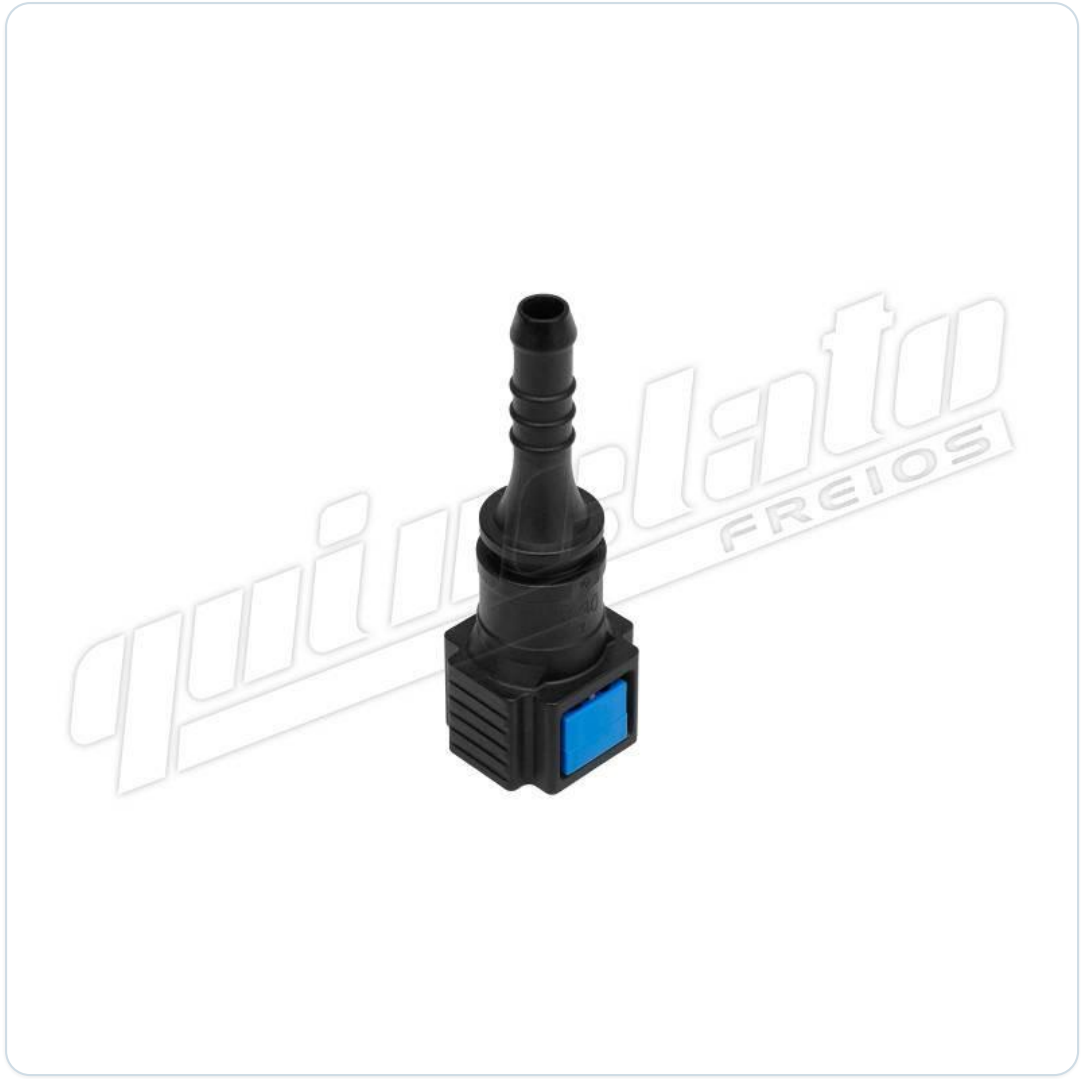

MARCAS / APLICACIONES INDICADAS

MERCEDES-BENZ / SCANIA

REFERENCIA TÉCNICA PUBLICADA

Sistema: DIVERSOS

Quinelato, pág. 16. Factura 857092.004, pág. 6.

FI-18510

CONECTOR ADBLUE RECTO ESPIGA 9,89MM – MANGUERA 10X8MM



MARCAS / APLICACIONES INDICADAS

MERCEDES-BENZ / SCANIA

REFERENCIA TÉCNICA PUBLICADA

Sistema: DIVERSOS

Quinelato, pág. 16. Factura 857092.004, pág. 6.

FI-18511

CONECTOR ADBLUE RECTO 12X8MM



MARCAS / APLICACIONES INDICADAS

SCANIA

REFERENCIA TÉCNICA PUBLICADA

Sistema: DIVERSOS

Quinelato, pág. 16. Factura 857092.004, pág. 6.

FI-18512

CONECTOR DEL SISTEMA DE CALEFACCIÓN ADBLUE



MARCAS / APLICACIONES INDICADAS

MERCEDES-BENZ

REFERENCIA TÉCNICA PUBLICADA

Sistema: DIVERSOS

Quinelato, pág. 16. Factura 857092.004, pág. 6.

FI-001

KIT DE REPARACIÓN PARA EL COMPRESOR TUFLO 500





MARCAS / APLICACIONES INDICADAS

SCANIA / VOLVO

REFERENCIA TÉCNICA PUBLICADA

Modelo / sistema: TUFLO 500
BENDIX:105.002 / 227.417

Quinelato, pág. 18. Factura 857092.004, pág. 3.

FI-002

JUEGO DE JUNTAS PARA EL COMPRESOR TUFLO 500



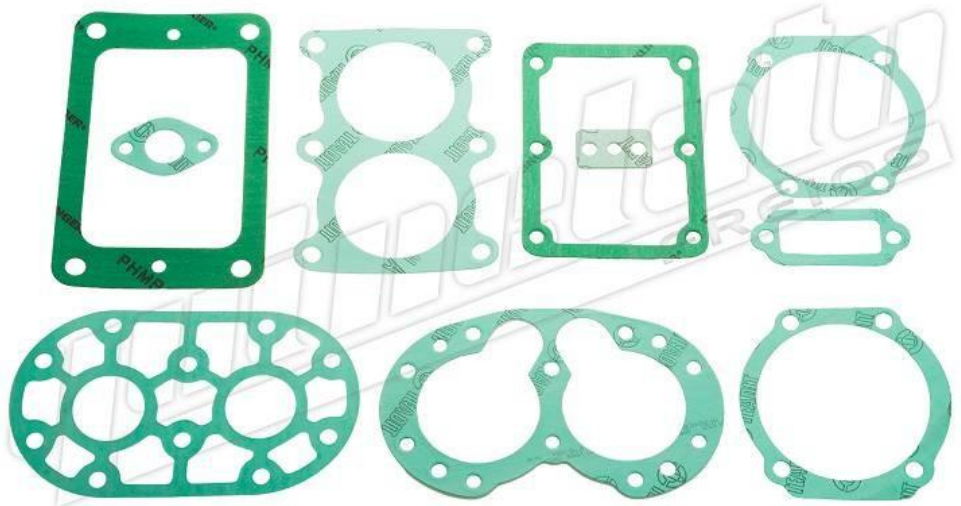

MARCAS / APLICACIONES INDICADAS

SCANIA / VOLVO

REFERENCIA TÉCNICA PUBLICADA

Modelo / sistema: TUFLO 500
BENDIX:105.013

Quinelato, pág. 18. Factura 857092.004, pág. 3.

FI-010A

JUEGO DE ANILLOS PARA EL COMPRESOR TUFLO 500 (STD)





MARCAS / APLICACIONES INDICADAS

SCANIA / VOLVO

REFERENCIA TÉCNICA PUBLICADA

Modelo / sistema: TUFLO 500
BENDIX:105.041

Quinelato, pág. 18. Factura 857092.004, pág. 3.

FI-005

JUEGO DE PISTÓN / ANILLOS PARA EL COMPRESOR TUFLO 500 (STD)





MARCAS / APLICACIONES INDICADAS

SCANIA / VOLVO

REFERENCIA TÉCNICA PUBLICADA

Modelo / sistema: TUFLO 500
BENDIX:105.041

Quinelato, pág. 18. Factura 857092.004, pág. 6.

FI-060

KIT DE REPARACIÓN PARA EL COMPRESOR TUFLO T15.5



MARCAS / APLICACIONES INDICADAS

SCANIA / VOLVO

REFERENCIA TÉCNICA PUBLICADA

Modelo / sistema: TUFLO T15.5
BENDIX:SK2681/5

Quinelato, pág. 18. Factura 857092.004, pág. 3.

FI-070A

JUEGO DE ANILLOS PARA EL COMPRESOR TUFLO T15.5 (STD)



MARCAS / APLICACIONES INDICADAS

SCANIA / VOLVO

REFERENCIA TÉCNICA PUBLICADA

Modelo / sistema: TUFLO T15.5
SCANIA:1.118.844

Quinelato, pág. 19. Factura 857092.004, pág. 3.

FI-9873

PISTÓN PARA EL COMPRESOR TUFLO T15.5 (STD)



MARCAS / APLICACIONES INDICADAS

SCANIA / VOLVO

REFERENCIA TÉCNICA PUBLICADA

Modelo / sistema: TUFLO T15.5
SCANIA:1.118.844

Quinelato, pág. 19. Factura 857092.004, pág. 3.

FI-070

JUEGO DE PISTÓN / ANILLOS PARA EL COMPRESOR TUFLO T15.5 (STD)



MARCAS / APLICACIONES INDICADAS

SCANIA / VOLVO

REFERENCIA TÉCNICA PUBLICADA

Modelo / sistema: TUFLO T15.5
SCANIA:1.118.844

Quinelato, pág. 19. Factura 857092.004, pág. 3.

FI-1780C

KIT DE REPARACIÓN COMPRESOR CON RETENEDOR LK15 (75MM)



MARCAS / APLICACIONES INDICADAS

MERCEDES-BENZ / VOLVO

REFERENCIA TÉCNICA PUBLICADA

Modelo / sistema: LK15
KNORR-BREMSE:I 75.543

Quinelato, pág. 22. Factura 857092.004, pág. 3.

FI-1780BI

BIELA PARA EL COMPRESOR DE AIRE (LK 15 / 38 / 39)



MARCAS / APLICACIONES INDICADAS

MERCEDES-BENZ / SCANIA / VOLVO

REFERENCIA TÉCNICA PUBLICADA

Modelo / sistema: LK 15
KNORR-BREMSE: B 80.110

Quinelato, pág. 22. Factura 857092.004, pág. 3.

FI-1725

KIT DE REPARACIÓN PARA EL DESCARGADOR LK / LP



MARCAS / APLICACIONES INDICADAS

SCANIA / VOLVO

REFERENCIA TÉCNICA PUBLICADA

KNORR-BREMSE:C 56.180

Quinelato, pág. 23. Factura 857092.004, pág. 3.

FI-1742

BUJE DELANTERA PARA EL COMPRESOR LK15/18/38





MARCAS / APLICACIONES INDICADAS

DAF / MERCEDES-BENZ / SCANIA

REFERENCIA TÉCNICA PUBLICADA

Modelo / sistema: LK15
KNORR-BREMSE:2B 64.572

Quinelato, pág. 23. Factura 857092.004, pág. 3.

FI-1744

BUJE TRASERA PARA EL COMPRESOR LK15/18/38





MARCAS / APLICACIONES INDICADAS

DAF / MERCEDES-BENZ / SCANIA / VOLVO

REFERENCIA TÉCNICA PUBLICADA

Modelo / sistema: LK15
KNORR-BREMSE:2B 44.935

Quinelato, pág. 23. Factura 857092.004, pág. 1.

FI-1740

BUJE PARA EL COMPRESOR





MARCAS / APLICACIONES INDICADAS

DAF / SCANIA / VOLVO

REFERENCIA TÉCNICA PUBLICADA

KNORR-BREMSE:EB 00819

Quinelato, pág. 23. Factura 857092.004, pág. 3.

FI-1538

KIT DE REPARACIÓN PARA EL COMPRESOR LK39 (88MM)



MARCAS / APLICACIONES INDICADAS

SCANIA / VOLVO

REFERENCIA TÉCNICA PUBLICADA

Modelo / sistema: LK39
KNORR-BREMSE:I 94.314

Quinelato, pág. 23. Factura 857092.004, pág. 3.

FI-1567

KIT DE REPARACIÓN PARA EL COMPRESOR LP/LK49 (88MM)



MARCAS / APLICACIONES INDICADAS

DAF / SCANIA / VOLVO

REFERENCIA TÉCNICA PUBLICADA

Modelo / sistema: LK49
KNORR-BREMSE:II 34404

Quinelato, pág. 23. Factura 857092.004, pág. 1.

FI-1566

KIT DE REPARACIÓN PARA EL COMPRESOR LP49 (88MM)



MARCAS / APLICACIONES INDICADAS

SCANIA / VOLVO

REFERENCIA TÉCNICA PUBLICADA

Modelo / sistema: LP49
KNORR-BREMSE:II 15.698

Quinelato, pág. 23. Factura 857092.004, pág. 3.

FI-1700A

JUEGO DE ANILLOS PARA EL COMPRESOR 88MM (STD)



MARCAS / APLICACIONES INDICADAS

DAF / MERCEDES-BENZ / SCANIA

REFERENCIA TÉCNICA PUBLICADA

KNORR-BREMSE:B 65.146

Quinelato, pág. 23. Factura 857092.004, pág. 1.

FI-1705

JUEGO DE PISTÓNES Y ANILLOS DE COMPRESOR LK38 - LK39 88MM (S)





MARCAS / APLICACIONES INDICADAS

DAF / MERCEDES-BENZ / SCANIA

REFERENCIA TÉCNICA PUBLICADA

Modelo / sistema: LK38 / LK39
KNORR-BREMSE:B 65.146

Quinelato, pág. 24. Factura 857092.004, pág. 1.

FI-1569

JUEGO DE PISTÓNES Y ANILLOS DE COMPRESOR LP49 - LK49 88MM (S)



MARCAS / APLICACIONES INDICADAS

DAF / MERCEDES-BENZ / SCANIA

REFERENCIA TÉCNICA PUBLICADA

Modelo / sistema: LP49 / LK49
KNORR-BREMSE:B 65.146

Quinelato, pág. 24. Factura 857092.004, pág. 1.

FI-1539VM

KIT DE REPARACIÓN PARA EL COMPRESOR LK8905 (92MM)



MARCAS / APLICACIONES INDICADAS

MERCEDES-BENZ / VOLVO

REFERENCIA TÉCNICA PUBLICADA

Modelo / sistema: LK8905
KNORR-BREMSE:K 003.084

Quinelato, pág. 24. Factura 857092.004, pág. 3.

FI-1557D

KIT DE REPARACIÓN PARA EL DESCARGADOR LP3997 (92MM)



MARCAS / APLICACIONES INDICADAS

MERCEDES-BENZ / VOLVO

REFERENCIA TÉCNICA PUBLICADA

Modelo / sistema: LP3997
KNORR-BREMSE:K 003.084

Quinelato, pág. 25. Factura 857092.004, pág. 3.

FI-1575A

JUEGO DE ANILLOS PARA EL COMPRESOR 92MM (STD)



MARCAS / APLICACIONES INDICADAS

MERCEDES-BENZ / SCANIA / VOLVO

REFERENCIA TÉCNICA PUBLICADA

Modelo según factura: LK3976
KNORR-BREMSE:II 35.563

Quinelato, pág. 25. Factura 857092.004, pág. 1.

FI-1576A

JUEGO DE ANILLOS PARA EL COMPRESOR LK3976 92MM - 010



MARCAS / APLICACIONES INDICADAS

MERCEDES-BENZ / SCANIA / VOLVO

REFERENCIA TÉCNICA PUBLICADA

KNORR-BREMSE:II 35.563

Quinelato, pág. 25. Factura 857092.004, pág. 3.

FI-1577A

JUEGO DE ANILLOS PARA EL COMPRESOR LK3976 92MM - 020

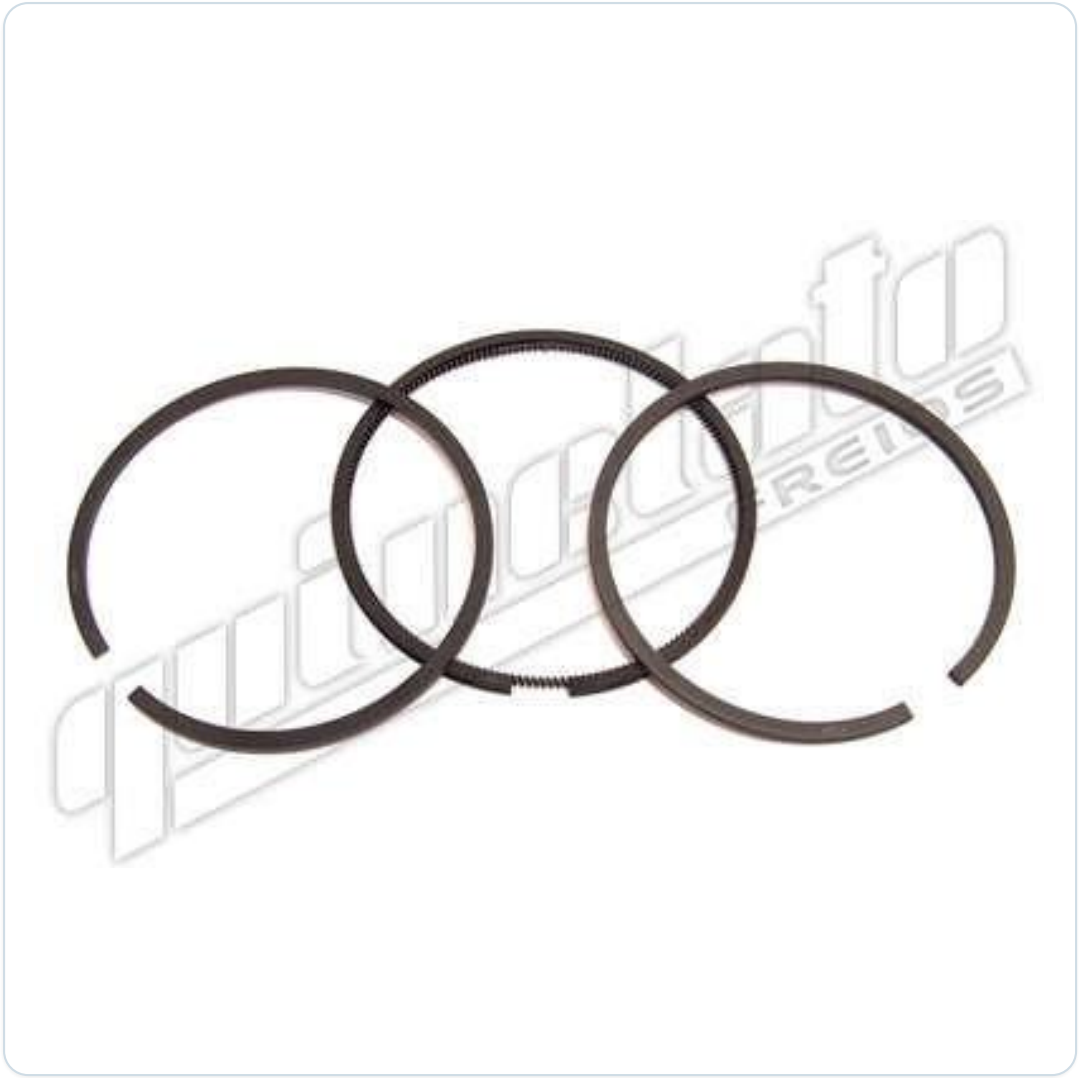

MARCAS / APLICACIONES INDICADAS

MERCEDES-BENZ / SCANIA / VOLVO

REFERENCIA TÉCNICA PUBLICADA

KNORR-BREMSE:II 35.563

Quinelato, pág. 25. Factura 857092.004, pág. 3.

FI-9880

PISTÓN PARA EL COMPRESOR 92MM (STD)



MARCAS / APLICACIONES INDICADAS

SCANIA / VOLVO

REFERENCIA TÉCNICA PUBLICADA

Modelo: LK3976
KNORR-BREMSE:II 39.529F

Quinelato, pág. 25. Factura 857092.004, pág. 3.

FI-1575

JUEGO DE PISTÓN / ANILLOS PARA EL COMPRESOR 92MM (STD)



MARCAS / APLICACIONES INDICADAS

MERCEDES-BENZ / SCANIA / VOLVO

REFERENCIA TÉCNICA PUBLICADA

Modelo: LK3976
KNORR-BREMSE:II 35.563

Quinelato, pág. 25. Factura 857092.004, pág. 1.

FI-1576

JUEGO DE PISTÓN/ANILLOS PARA EL COMPRESOR LK3976 - 92MM 0,10



MARCAS / APLICACIONES INDICADAS

MERCEDES-BENZ / SCANIA / VOLVO

REFERENCIA TÉCNICA PUBLICADA

KNORR-BREMSE:II 35.563

Quinelato, pág. 25. Factura 857092.004, pág. 3.

FI-1577

JUEGO DE PISTÓN/ANILLOS PARA EL COMPRESOR LK3976 - 92MM 0,20



MARCAS / APLICACIONES INDICADAS

MERCEDES-BENZ / SCANIA / VOLVO

REFERENCIA TÉCNICA PUBLICADA

KNORR-BREMSE:II 35.563

Quinelato, pág. 25. Factura 857092.004, pág. 3.

FI-1546D

KIT DE REPARACIÓN PARA EL DESCARGADOR LK 4951 / 4954



MARCAS / APLICACIONES INDICADAS

SCANIA / VOLVO

REFERENCIA TÉCNICA PUBLICADA

Modelo / sistema: LK 4951
KNORR-BREMSE:2.024.413

Quinelato, pág. 25. Factura 857092.004, pág. 3.

FI-087A

JUEGO DE ANILLOS PARA EL COMPRESOR 86MM (STD)



MARCAS / APLICACIONES INDICADAS

MERCEDES-BENZ / SCANIA

REFERENCIA TÉCNICA PUBLICADA

KNORR-BREMSE: K 014700001

Quinelato, pág. 26. Factura 857092.004, pág. 3.

FI-087

JUEGO DE PISTÓN / ANILLOS PARA EL COMPRESOR 86MM (STD)





MARCAS / APLICACIONES INDICADAS

MERCEDES-BENZ / SCANIA

REFERENCIA TÉCNICA PUBLICADA

KNORR-BREMSE: K 014700001

Quinelato, pág. 26. Factura 857092.004, pág. 3.

FI-087D

JUEGO DE PISTÓN / ANILLOS PARA EL COMPRESOR 86MM (STD)





MARCAS / APLICACIONES INDICADAS

MERCEDES-BENZ / SCANIA

REFERENCIA TÉCNICA PUBLICADA

KNORR-BREMSE: K 014700001

Quinelato, pág. 26. Factura 857092.004, pág. 3.

FI-1730A

JUEGO DE ANILLOS PARA EL COMPRESOR 80MM (STD)



MARCAS / APLICACIONES INDICADAS

DAF / MERCEDES-BENZ / VOLVO

REFERENCIA TÉCNICA PUBLICADA

Modelo según factura: LK3833
KNORR-BREMSE:II 386.83F000

Quinelato, pág. 26. Factura 857092.004, pág. 1.

FI-1730

JUEGO DE PISTÓN / ANILLOS PARA EL COMPRESOR 80MM (STD)



MARCAS / APLICACIONES INDICADAS

DAF / MERCEDES-BENZ / VOLVO

REFERENCIA TÉCNICA PUBLICADA

Modelo según factura: LK38-225CC
KNORR-BREMSE:II 38.683F000

Quinelato, pág. 27. Factura 857092.004, pág. 1.

FI-1560

KIT DE REPARACIÓN PARA EL COMPRESOR LP48 (75MM)

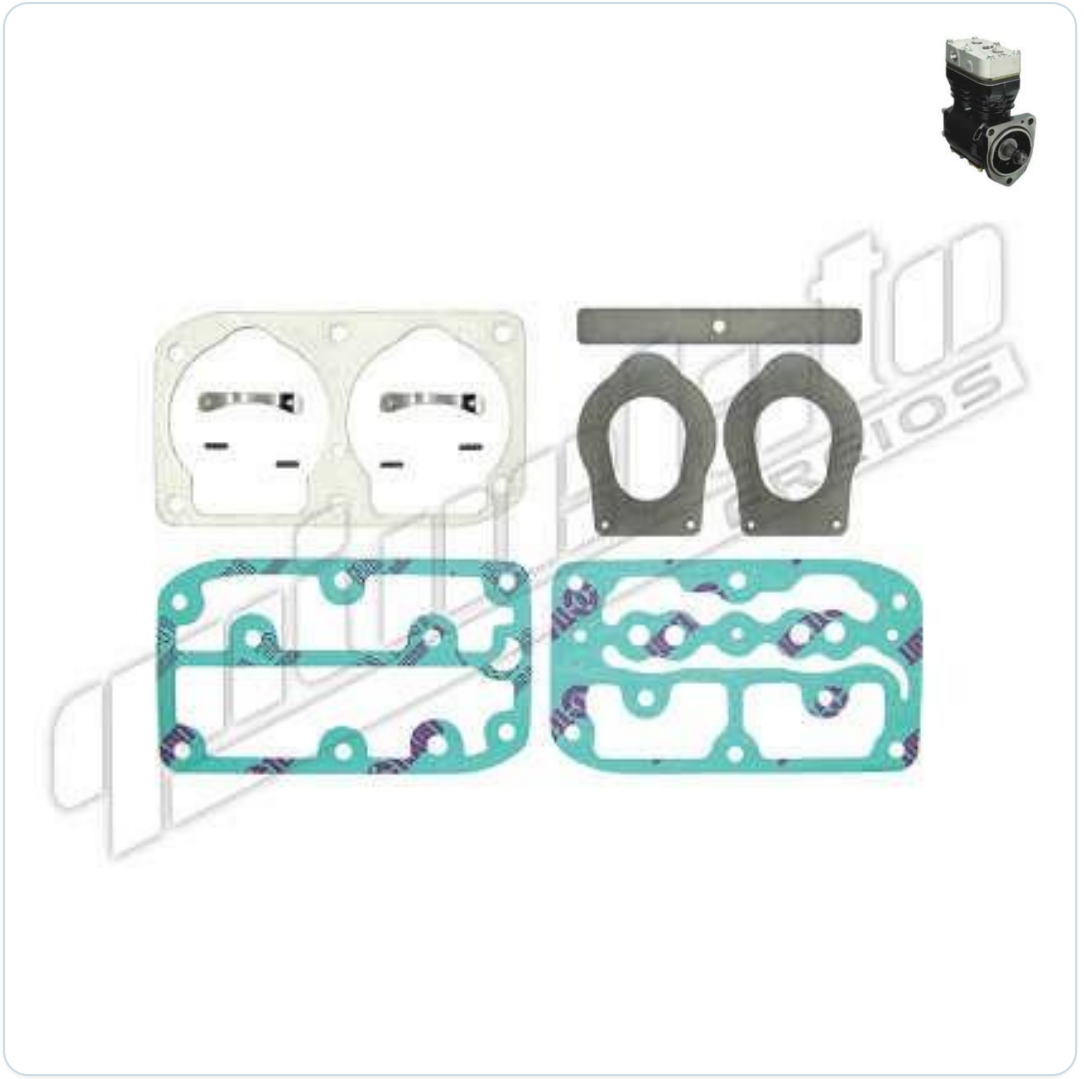

MARCAS / APLICACIONES INDICADAS

SCANIA / VOLVO

REFERENCIA TÉCNICA PUBLICADA

Modelo / sistema: LP48
KNORR-BREMSE:I 86.909

Quinelato, pág. 27. Factura 857092.004, pág. 3.

FI-1550A

JUEGO DE ANILLOS PARA EL COMPRESOR LP48 75MM (STD)



MARCAS / APLICACIONES INDICADAS

DAF / MERCEDES-BENZ / SCANIA

REFERENCIA TÉCNICA PUBLICADA

Modelo / sistema: LP48
KNORR-BREMSE:I 75.543

Quinelato, pág. 27. Factura 857092.004, pág. 1.

FI-1547

JUEGO DE PISTÓNES Y ANILLOS DE COMPRESOR LP48 75MM (STD)



MARCAS / APLICACIONES INDICADAS

DAF / MERCEDES-BENZ / SCANIA

REFERENCIA TÉCNICA PUBLICADA

Modelo / sistema: LP48
KNORR-BREMSE:I 75.543

Quinelato, pág. 27. Factura 857092.004, pág. 1.

FI-101

KIT DE REPARACIÓN PARA EL COMPRESOR EL 1300 / 1600



MARCAS / APLICACIONES INDICADAS

SCANIA / VOLVO

REFERENCIA TÉCNICA PUBLICADA

Modelo / sistema: EL 1300
VARGA / TRW:RRCG 0010-1

Quinelato, pág. 28. Factura 857092.004, pág. 3.

FI-103

JUEGO DE JUNTAS PARA EL COMPRESOR EL 1300 / 1600

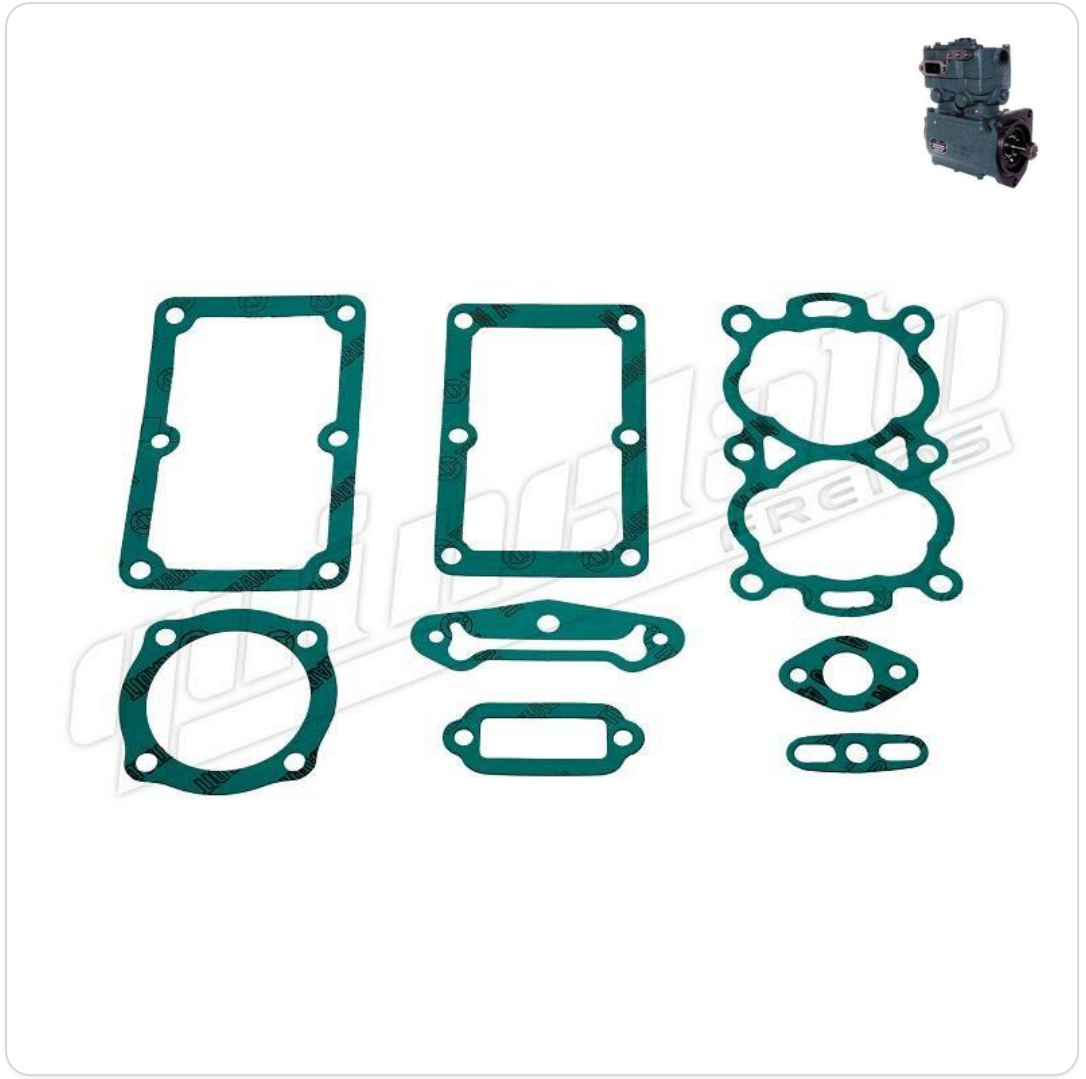

MARCAS / APLICACIONES INDICADAS

SCANIA / VOLVO

REFERENCIA TÉCNICA PUBLICADA

Modelo / sistema: EL 1300
VARGA / TRW:RRJU 0004-6

Quinelato, pág. 28. Factura 857092.004, pág. 3.

FI-103E

JUEGO DE JUNTAS PARA EL COMPRESOR EL 1300/1600

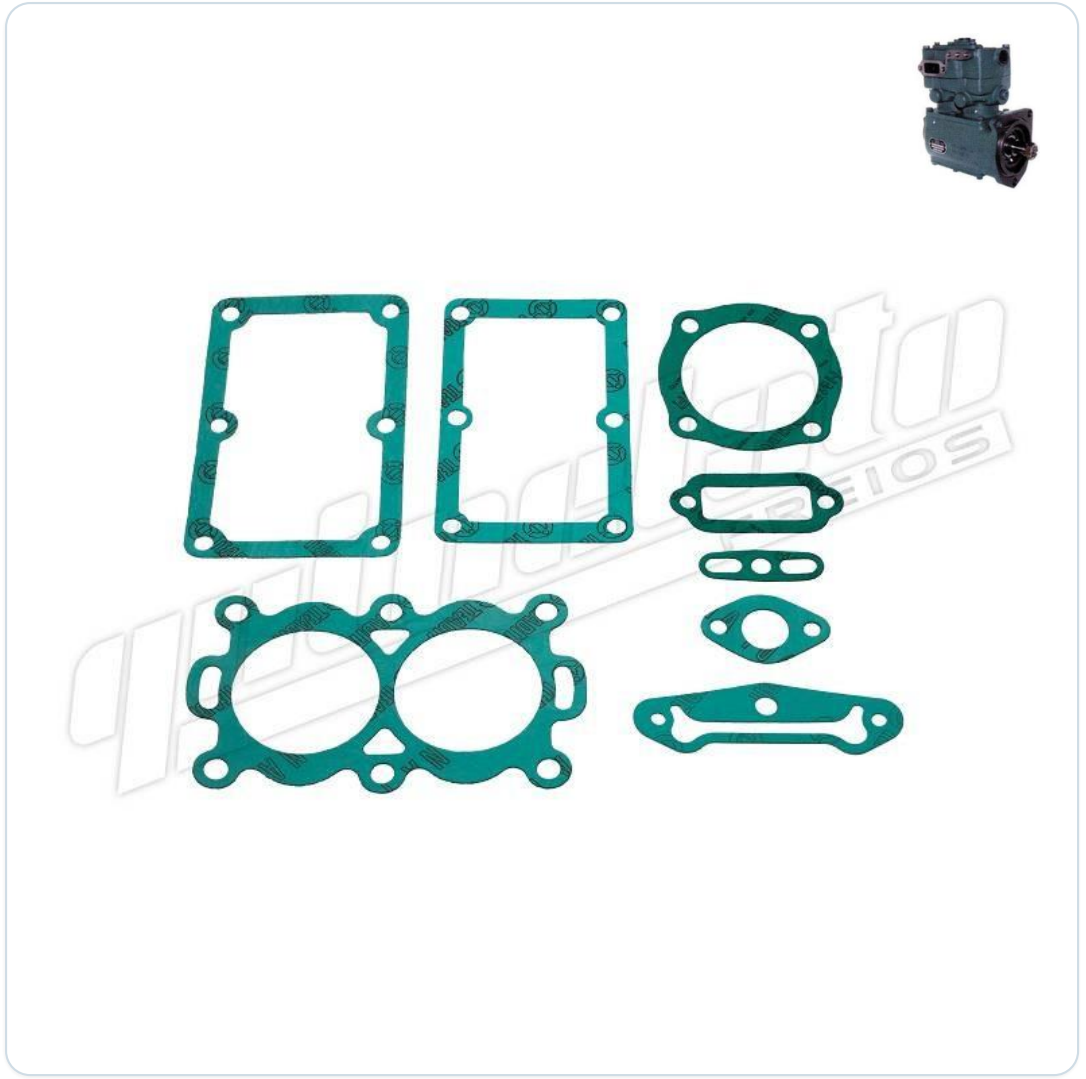

MARCAS / APLICACIONES INDICADAS

SCANIA / VOLVO

REFERENCIA TÉCNICA PUBLICADA

Modelo / sistema: EL 1300
VARGA / TRW:RRJU 0004-6

Quinelato, pág. 28. Factura 857092.004, pág. 3.

FI-140

KIT DE REPARACIÓN TAPA TRASERA DEL COMPRESOR EL 1300 / 1600

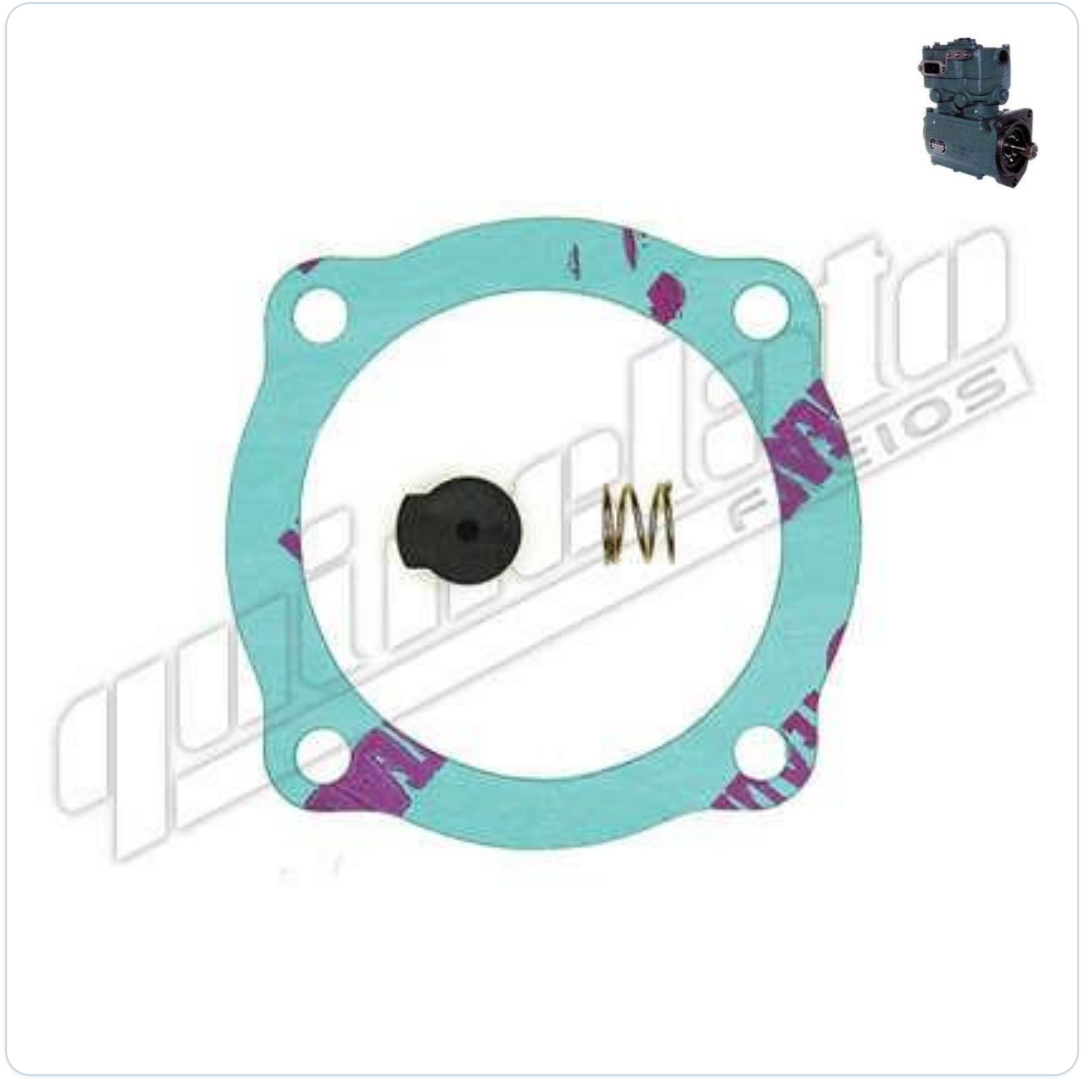

MARCAS / APLICACIONES INDICADAS

SCANIA / VOLVO

REFERENCIA TÉCNICA PUBLICADA

Modelo / sistema: EL 1300 / 1600

Quinelato, pág. 28. Factura 857092.004, pág. 3.

FI-120MA

JUEGO DE ANILLOS PARA EL COMPRESOR EL1300/1600 MOD.(STD)





MARCAS / APLICACIONES INDICADAS

SCANIA / VOLVO

REFERENCIA TÉCNICA PUBLICADA

Modelo / sistema: EL 1300
VARGA / TRW:RRAN 0001-6

Quinelato, pág. 28. Factura 857092.004, pág. 3.

FI-9821M

PISTÓN PARA EL COMPRESOR EL 1300 / 1600 MODERNO (STD)



MARCAS / APLICACIONES INDICADAS

SCANIA / VOLVO

REFERENCIA TÉCNICA PUBLICADA

Modelo / sistema: EL 1300
VARGA / TRW:RREB 0010-6 (PISTÃO)

Quinelato, pág. 28. Factura 857092.004, pág. 3.

FI-115M

JUEGO DE PISTÓNES Y ANILLOS DE COMPRESOR EL 1300 / 1600 MODE



MARCAS / APLICACIONES INDICADAS

SCANIA / VOLVO

REFERENCIA TÉCNICA PUBLICADA

Modelo / sistema: EL 1300
VARGA / TRW:RRAN 0001-6

Quinelato, pág. 28. Factura 857092.004, pág. 3.

FI-1530D

KIT DE REPARACIÓN PARA EL DESCARGADOR (85MM)

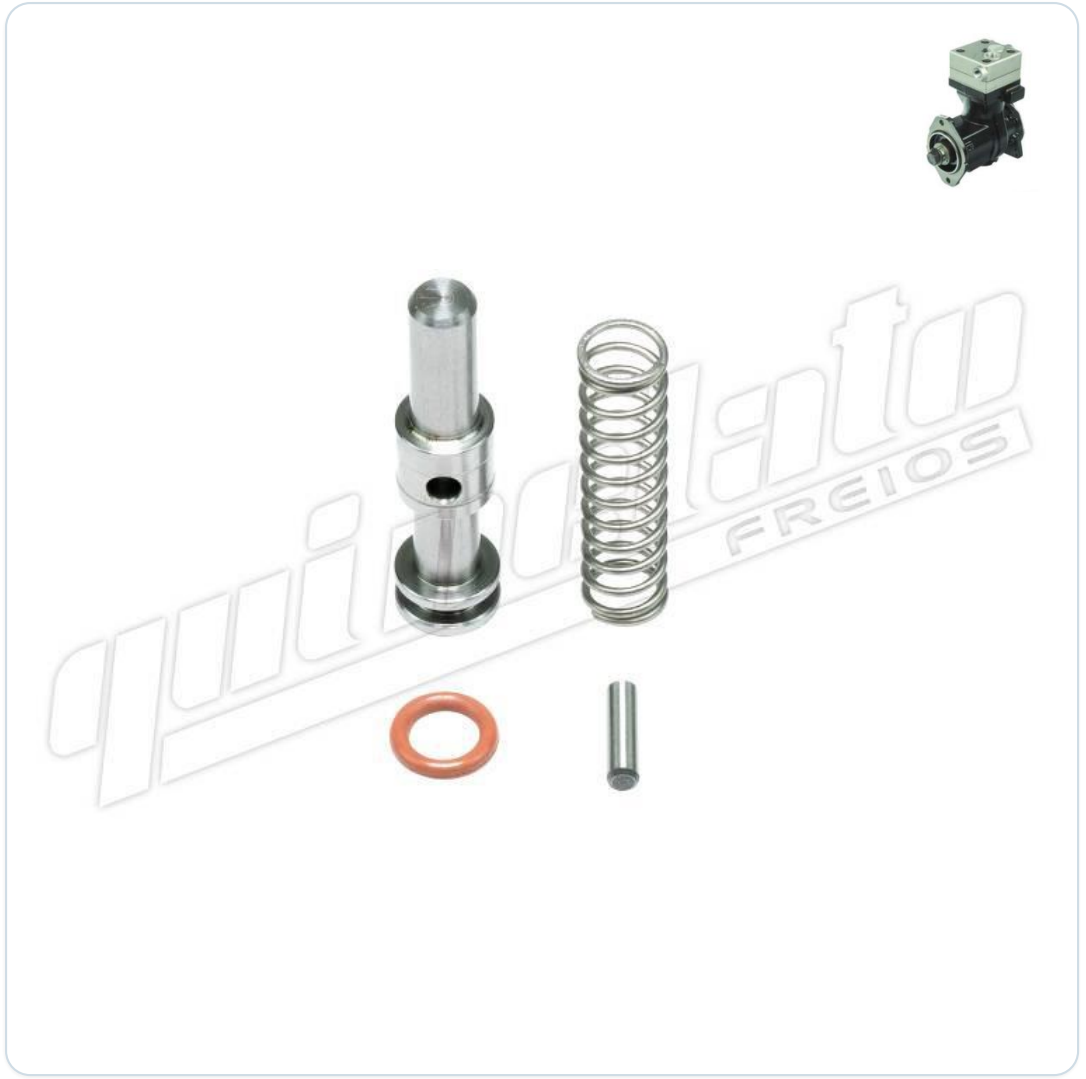

MARCAS / APLICACIONES INDICADAS

DAF / MERCEDES-BENZ / VOLVO

REFERENCIA TÉCNICA PUBLICADA

WABCO:412.704.018-0

Quinelato, pág. 33. Factura 857092.004, pág. 1.

FI-085D

KIT DE REPARACIÓN PARA EL DESCARGADOR (85MM)



MARCAS / APLICACIONES INDICADAS

MERCEDES-BENZ / VOLVO

REFERENCIA TÉCNICA PUBLICADA

WABCO:412.352.002- 2

Quinelato, pág. 36. Factura 857092.004, pág. 3.

FI-1666D

KIT DE REPARACIÓN PARA EL DESCARGADOR (85MM)



MARCAS / APLICACIONES INDICADAS

DAF / MERCEDES-BENZ / VOLVO

REFERENCIA TÉCNICA PUBLICADA

WABCO:411.553.922-2

Quinelato, pág. 37. Factura 857092.004, pág. 6.

FI-1667

KIT DE REPARACIÓN PARA EL COMPRESOR (85MM)

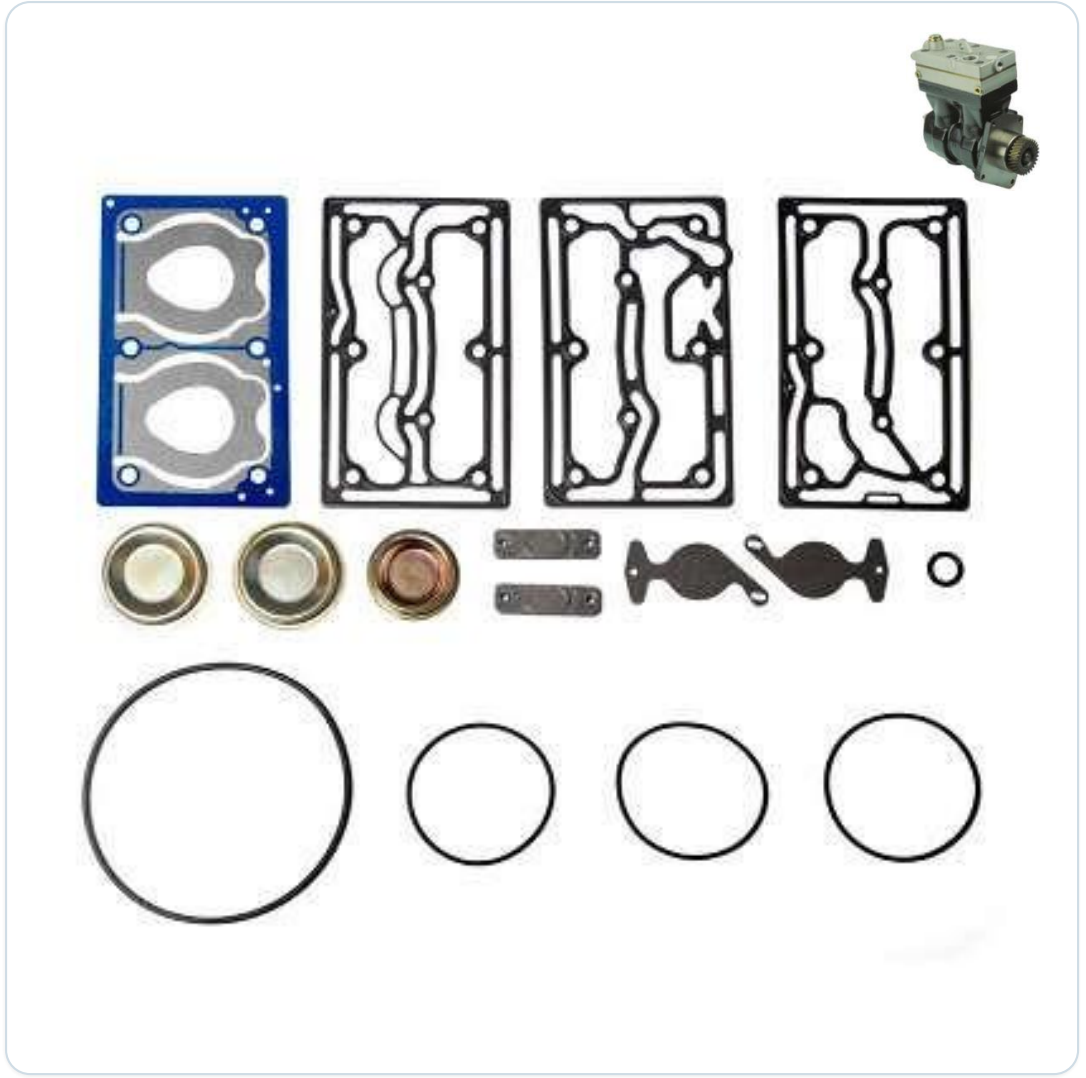

MARCAS / APLICACIONES INDICADAS

MERCEDES-BENZ / VOLVO

REFERENCIA TÉCNICA PUBLICADA

WABCO:412.704.018-0

Quinelato, pág. 38. Factura 857092.004, pág. 3.

FI-1669

KIT DE REPARACIÓN PARA EL COMPRESOR (85MM)

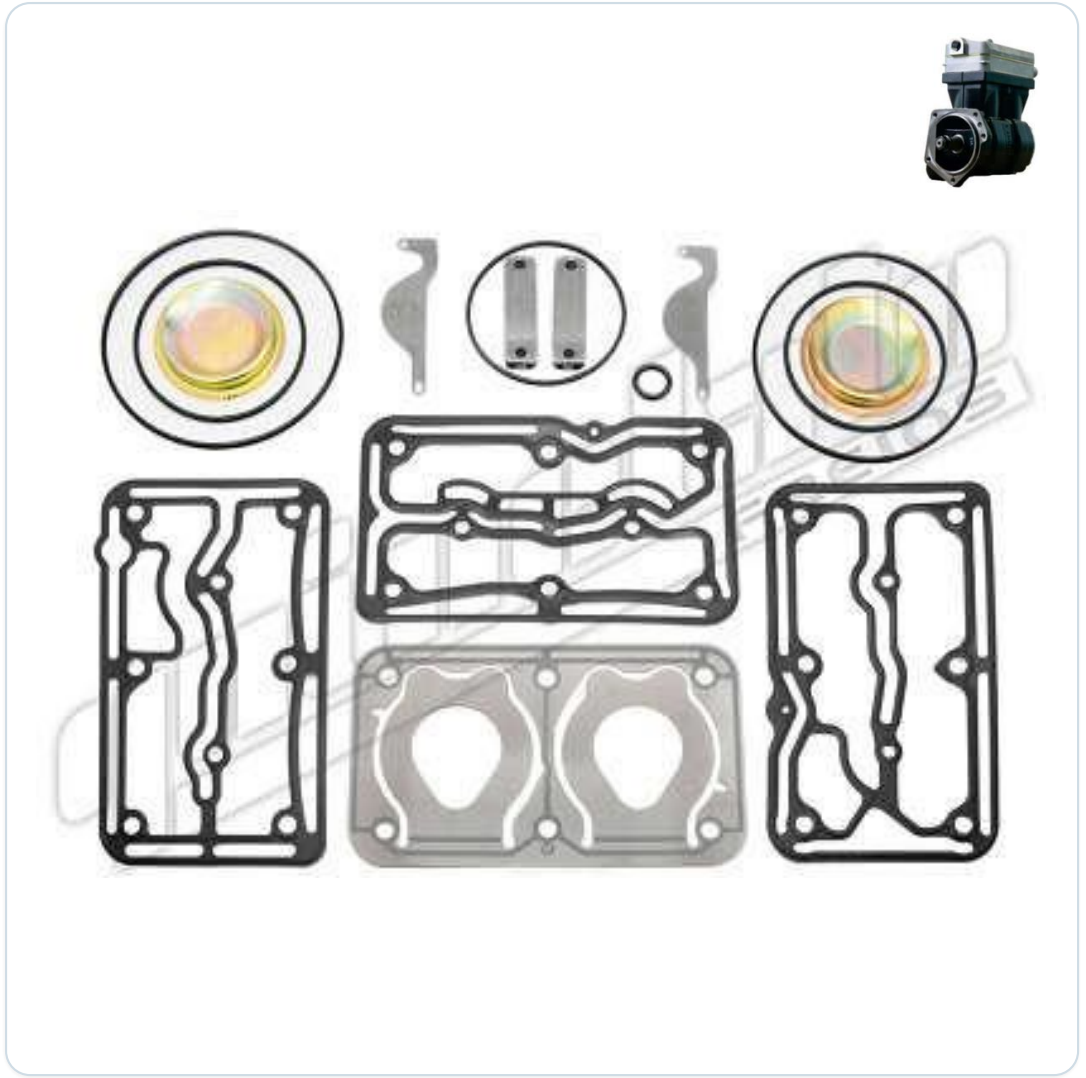

MARCAS / APLICACIONES INDICADAS

DAF / MERCEDES-BENZ / VOLVO

REFERENCIA TÉCNICA PUBLICADA

WABCO:412.704.925-2

Quinelato, pág. 42. Factura 857092.004, pág. 1.

FI-1687

KIT DE REPARACIÓN PARA EL COMPRESOR (85 MM)

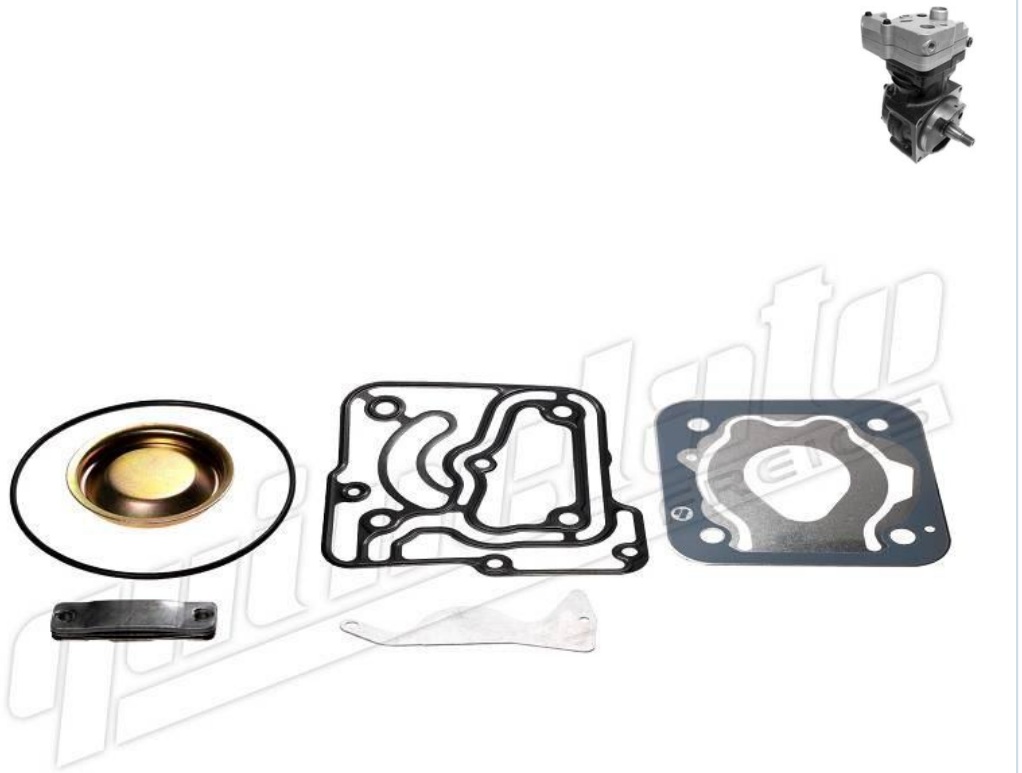

MARCAS / APLICACIONES INDICADAS

MERCEDES-BENZ / VOLVO

WABCO412.352.006-2

Quinelato, pág. 42. Factura 857092.004, pág. 3.

FI-1687C

KIT DE REPARACIÓN PARA EL COMPRESOR (85MM)

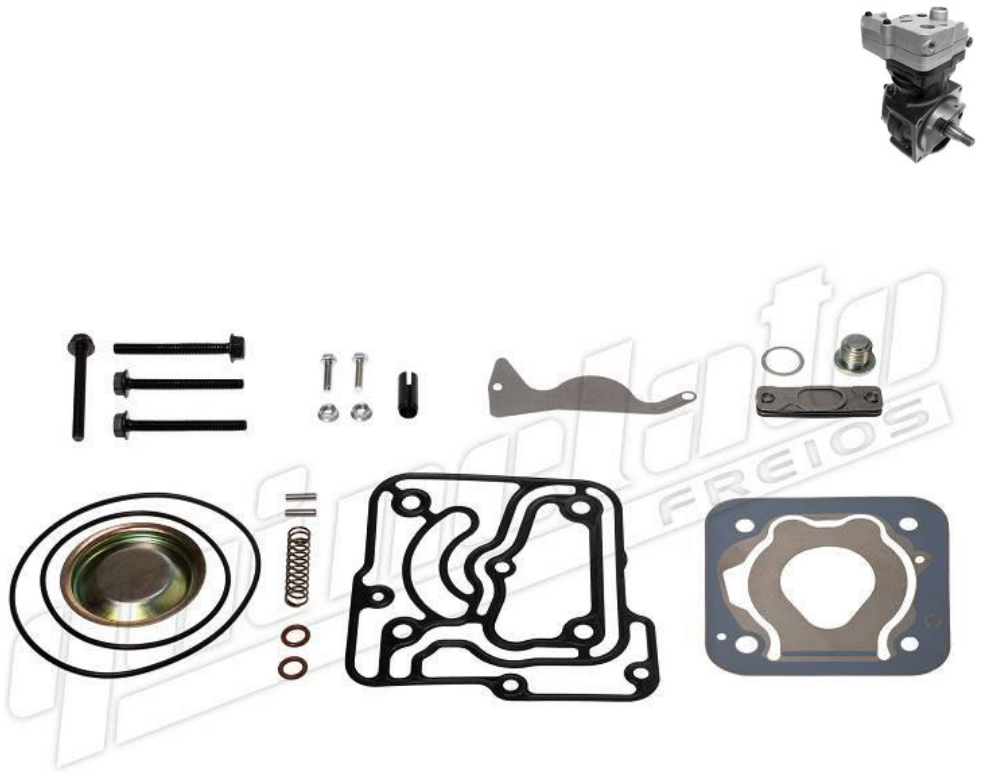

MARCAS / APLICACIONES INDICADAS

MERCEDES-BENZ / VOLVO

REFERENCIA TÉCNICA PUBLICADA

WABCO:412.352.006-2

Quinelato, pág. 43. Factura 857092.004, pág. 3.

FI-1675

JUEGO DE PISTÓN / ANILLOS PARA EL COMPRESOR 85MM (STD)



MARCAS / APLICACIONES INDICADAS

DAF / MERCEDES-BENZ / SCANIA

REFERENCIA TÉCNICA PUBLICADA

WABCO:411.151.000-0

Quinelato, pág. 43. Factura 857092.004, pág. 1.

FI-1675A

JUEGO DE ANILLOS PARA EL COMPRESOR 85MM (STD)

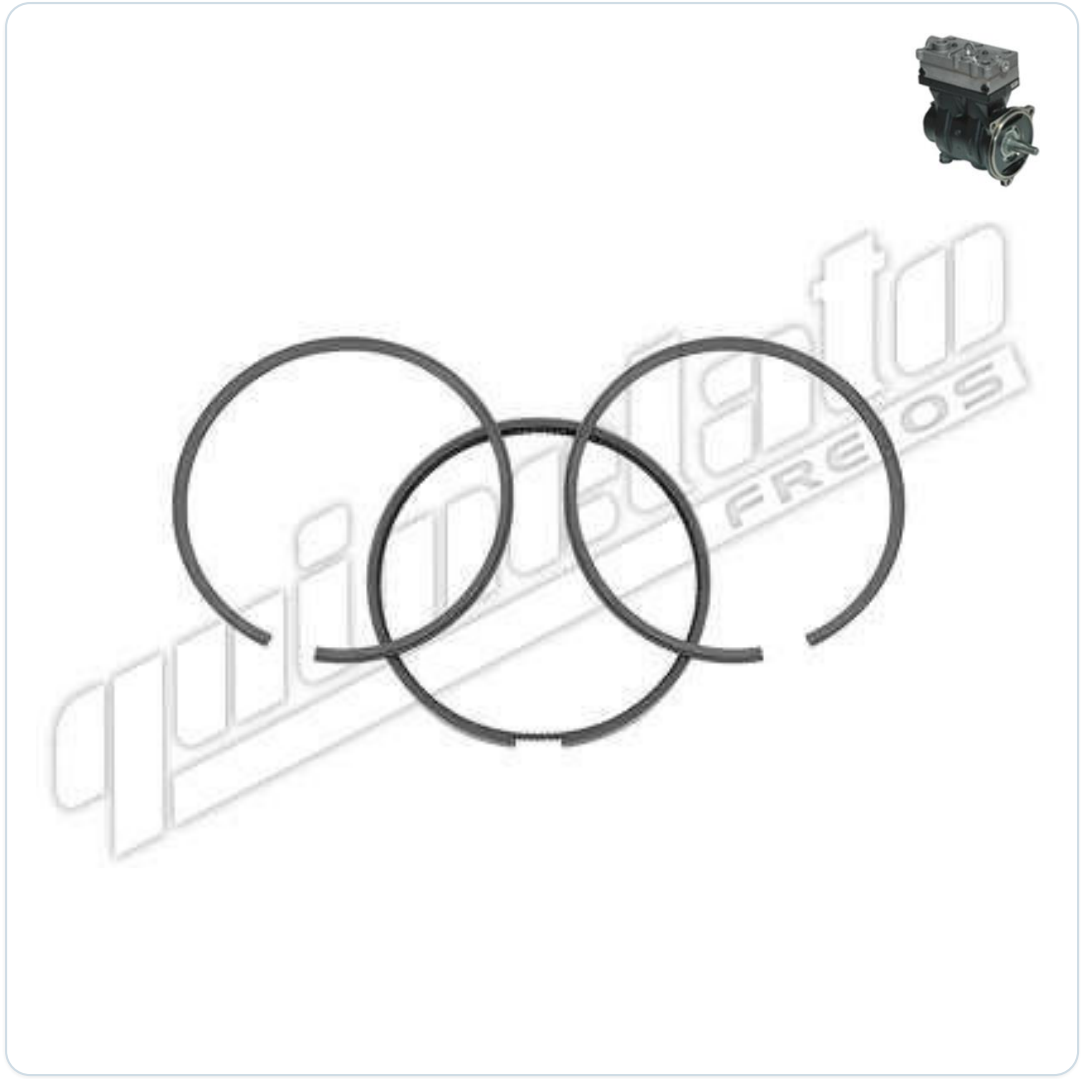

MARCAS / APLICACIONES INDICADAS

DAF / MERCEDES-BENZ / SCANIA

REFERENCIA TÉCNICA PUBLICADA

WABCO:411.151.003-0

Quinelato, pág. 43. Factura 857092.004, pág. 3.

FI-1675A040

JUEGO DE ANILLOS PARA EL COMPRESOR 85MM (040)

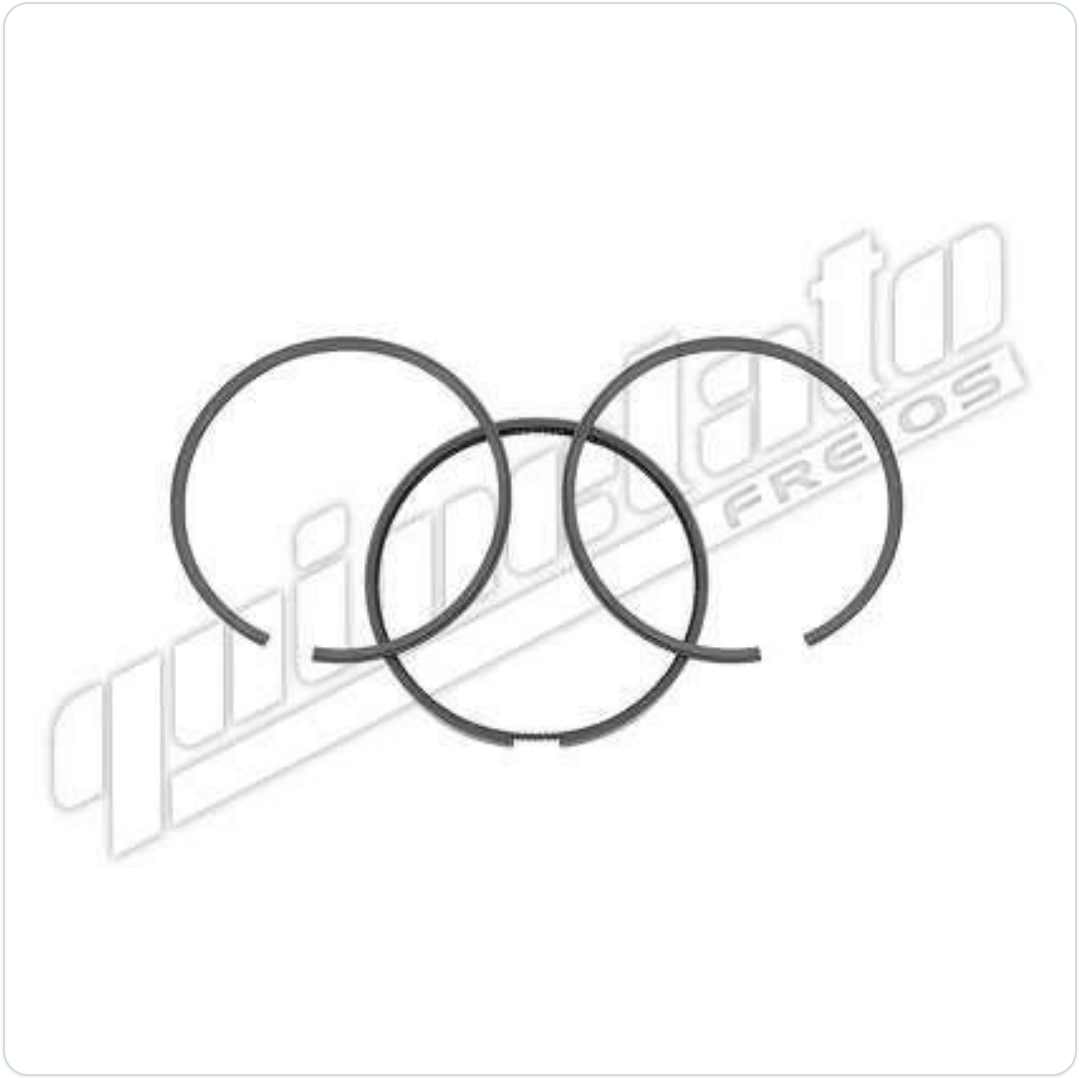

MARCAS / APLICACIONES INDICADAS

DAF / MERCEDES-BENZ / SCANIA

REFERENCIA TÉCNICA PUBLICADA

WABCO:411.151.003-0

Quinelato, pág. 43. Factura 857092.004, pág. 3.

FI-9890

PISTÓN PARA EL COMPRESOR 85MM (STD)



MARCAS / APLICACIONES INDICADAS

MERCEDES-BENZ / VOLVO

REFERENCIA TÉCNICA PUBLICADA

WABCO:911.501.625-2

Quinelato, pág. 43. Factura 857092.004, pág. 3.

FI-2062

KIT DE REPARACIÓN PARA ACTUADOR DE EMBRAGUE (I-SHIFT)



MARCAS / APLICACIONES INDICADAS

DAF / MERCEDES-BENZ / VOLVO

REFERENCIA TÉCNICA PUBLICADA

Modelo / sistema: I-SHIFT
SACHS:664.820.000.279

Quinelato, pág. 53. Factura 857092.004, pág. 1.

FI-2062P

KIT DE REPARACIÓN PARCIAL PARA ACTUADOR DE EMBRAGUE(I- SHIFT)





MARCAS / APLICACIONES INDICADAS

DAF / MERCEDES-BENZ / VOLVO

REFERENCIA TÉCNICA PUBLICADA

Modelo / sistema: I-SHIFT
SACHS:664.820.000.279

Quinelato, pág. 53. Factura 857092.004, pág. 3.

FI-2062GP

GUARDAPOLVO DE GOMA PARA EL ACTUADOR DEL EMBRAGUE DE LA CAJA





MARCAS / APLICACIONES INDICADAS

DAF / MERCEDES-BENZ / VOLVO

REFERENCIA TÉCNICA PUBLICADA

Modelo / sistema: I-SHIFT
SACHS:664.820.000.279

Quinelato, pág. 53. Factura 857092.004, pág. 3.

FI-4160

TAMPA DE VEDAÇÃO DA PINÇA DE FREIO T T



MARCAS / APLICACIONES INDICADAS

MERCEDES-BENZ / SCANIA

REFERENCIA TÉCNICA PUBLICADA

KNORR-BREMSE:II36689

Quinelato, pág. 70. Factura 857092.004, pág. 3.

FI-4166

KIT DE REPARACIÓN PARCIAL CALIPER



MARCAS / APLICACIONES INDICADAS

MERCEDES-BENZ / SCANIA

REFERENCIA TÉCNICA PUBLICADA

KNORR-BREMSE:K001007

Quinelato, pág. 71. Factura 857092.004, pág. 3.

FI-4100

KIT DE REPARACIÓN MORDAZA DEL CALIPER (SN5)



MARCAS / APLICACIONES INDICADAS

MERCEDES-BENZ / SCANIA

REFERENCIA TÉCNICA PUBLICADA

Modelo / sistema: SN5
KNORR-BREMSE:K 001.300

Quinelato, pág. 71. Factura 857092.004, pág. 1.

FI-4124

KIT GUIAS Y RETENES CALIPER





MARCAS / APLICACIONES INDICADAS

MERCEDES-BENZ / SCANIA

REFERENCIA TÉCNICA PUBLICADA

KNORR-BREMSE:K 001.470

Quinelato, pág. 71. Factura 857092.004, pág. 1.

FI-4111

TAPA CALIPER (SIN SENSOR)



MARCAS / APLICACIONES INDICADAS

MERCEDES-BENZ / SCANIA

REFERENCIA TÉCNICA PUBLICADA

KNORR-BREMSE:22.5

Quinelato, pág. 72. Factura 857092.004, pág. 3.

FI-4112

TAPA CALIPER (CON SENSOR - 2 CABOS)



MARCAS / APLICACIONES INDICADAS

MERCEDES-BENZ / SCANIA

REFERENCIA TÉCNICA PUBLICADA

KNORR-BREMSE:22.5

Quinelato, pág. 72. Factura 857092.004, pág. 3.

FI-4113

TAPA CALIPER (CON SENSOR - 3 CABOS)



MARCAS / APLICACIONES INDICADAS

MERCEDES-BENZ / SCANIA

REFERENCIA TÉCNICA PUBLICADA

KNORR-BREMSE:22.5

Quinelato, pág. 72. Factura 857092.004, pág. 3.

FI-4128

PROTECTOR Y O'RING CALIPER



MARCAS / APLICACIONES INDICADAS

MERCEDES-BENZ / SCANIA

REFERENCIA TÉCNICA PUBLICADA

KNORR-BREMSE:SB E SN 5 / 6 / 7

Quinelato, pág. 73. Factura 857092.004, pág. 3.

FI-4132

KIT DE REPARACIÓN PARCIAL CALIPER



MARCAS / APLICACIONES INDICADAS

MERCEDES-BENZ / SCANIA

REFERENCIA TÉCNICA PUBLICADA

KNORR-BREMSE:K 001.470P

Quinelato, pág. 73. Factura 857092.004, pág. 3.

FI-4133

KIT DE REPARACIÓN PARCIAL CALIPER



MARCAS / APLICACIONES INDICADAS

MERCEDES-BENZ / SCANIA

REFERENCIA TÉCNICA PUBLICADA

KNORR-BREMSE:K 001.470P

Quinelato, pág. 73. Factura 857092.004, pág. 3.

FI-4148

TAPA CALIPER (SIN SENSOR)



MARCAS / APLICACIONES INDICADAS

MERCEDES-BENZ / SCANIA

REFERENCIA TÉCNICA PUBLICADA

KNORR-BREMSE:K002964

Quinelato, pág. 74. Factura 857092.004, pág. 3.

FI-4149

TAPA CALIPER (CON SENSOR - 2 CABOS)



MARCAS / APLICACIONES INDICADAS

MERCEDES-BENZ / SCANIA

REFERENCIA TÉCNICA PUBLICADA

KNORR-BREMSE:K002964

Quinelato, pág. 74. Factura 857092.004, pág. 3.

FI-4150

TAPA CALIPER (CON SENSOR - 3 CABOS)



MARCAS / APLICACIONES INDICADAS

MERCEDES-BENZ / SCANIA

REFERENCIA TÉCNICA PUBLICADA

KNORR-BREMSE:K002964

Quinelato, pág. 74. Factura 857092.004, pág. 3.

FI-4304

KIT DE SELLADO CALIPER (17,50' / 19,50")



MARCAS / APLICACIONES INDICADAS

MERCEDES-BENZ / VOLVO

REFERENCIA TÉCNICA PUBLICADA

WABCO:13 826 037

Quinelato, pág. 77. Factura 857092.004, pág. 3.

FI-1322PI

PISTÓN DEL SERVOEMBRAGUE





MARCAS / APLICACIONES INDICADAS

DAF / MERCEDES-BENZ / SCANIA / VOLVO

REFERENCIA TÉCNICA PUBLICADA

WABCO:970.051.628-2

Quinelato, pág. 85. Factura 857092.004, pág. 1.

FI-1327H

VARILLA DEL SENSOR DEL SERVO DEL EMBRAGUE





MARCAS / APLICACIONES INDICADAS

DAF / MERCEDES-BENZ / SCANIA

REFERENCIA TÉCNICA PUBLICADA

WABCO:441.100.528-2

Quinelato, pág. 85. Factura 857092.004, pág. 3.

FI-1327PI

PISTÓN DEL SERVOEMBRAGUE





MARCAS / APLICACIONES INDICADAS

DAF / MERCEDES-BENZ / SCANIA

REFERENCIA TÉCNICA PUBLICADA

WABCO:970.901.631-2

Quinelato, pág. 85. Factura 857092.004, pág. 3.

FI-1322

KIT DE REPARACIÓN PARA EL SERVO EMBRAGUE



MARCAS / APLICACIONES INDICADAS

DAF / MERCEDES-BENZ / SCANIA / VOLVO

REFERENCIA TÉCNICA PUBLICADA

WABCO:884.503.406-2

Quinelato, pág. 86. Factura 857092.004, pág. 1.

FI-1322P

KIT DE REPARACIÓN PARCIAL PARA EL SERVO EMBRAGUE



MARCAS / APLICACIONES INDICADAS

DAF / MERCEDES-BENZ / SCANIA / VOLVO

REFERENCIA TÉCNICA PUBLICADA

WABCO:961.051.963-2

Quinelato, pág. 86. Factura 857092.004, pág. 1.

FI-1328

TORNILLO PARA EL SERVO EMBRAGUE



MARCAS / APLICACIONES INDICADAS

MERCEDES-BENZ / SCANIA / VOLVO

REFERENCIA TÉCNICA PUBLICADA

WABCO:891.350.520-4

Quinelato, pág. 86. Factura 857092.004, pág. 3.

FI-1328G

GUIA PARA LA VÁLVULA ATMOSFÉRICA SERVO EMBRAGUE



MARCAS / APLICACIONES INDICADAS

MERCEDES-BENZ / SCANIA / VOLVO

REFERENCIA TÉCNICA PUBLICADA

WABCO:970.051.151-4

Quinelato, pág. 86. Factura 857092.004, pág. 1.

FI-1327

KIT DE REPARACIÓN PARA EL SERVO EMBRAGUE





MARCAS / APLICACIONES INDICADAS

DAF / MERCEDES-BENZ / SCANIA

REFERENCIA TÉCNICA PUBLICADA

WABCO:970.051.974-2

Quinelato, pág. 86. Factura 857092.004, pág. 1.

FI-1327M

KIT DE REPARACIÓN PARA EL SERVO EMBRAGUE





MARCAS / APLICACIONES INDICADAS

DAF / MERCEDES-BENZ / SCANIA

REFERENCIA TÉCNICA PUBLICADA

WABCO:970.051.987-2

Quinelato, pág. 86. Factura 857092.004, pág. 1.

FI-1327A

ASIENTO VÁLVULA PARA EL SERVO EMBRAGUE



MARCAS / APLICACIONES INDICADAS

DAF / MERCEDES-BENZ / SCANIA

REFERENCIA TÉCNICA PUBLICADA

WABCO:970.051.599-4

Quinelato, pág. 86. Factura 857092.004, pág. 3.

FI-1805

KIT DE REPARACIÓN PARA LA VÁLVULA DE PEDAL



MARCAS / APLICACIONES INDICADAS

SCANIA

REFERENCIA TÉCNICA PUBLICADA

KNORR-BREMSE:76.628.302

Quinelato, pág. 90. Factura 857092.004, pág. 5.

FI-1850

KIT DE REPARACIÓN PARA LA VÁLVULA RELE (DERIVACIÓN)



MARCAS / APLICACIONES INDICADAS

SCANIA

REFERENCIA TÉCNICA PUBLICADA

SCANIA:229.373

Quinelato, pág. 90. Factura 857092.004, pág. 5.

FI-2001

KIT DE REPARACIÓN PARA EL SECADOR DE AIRE - AD-9

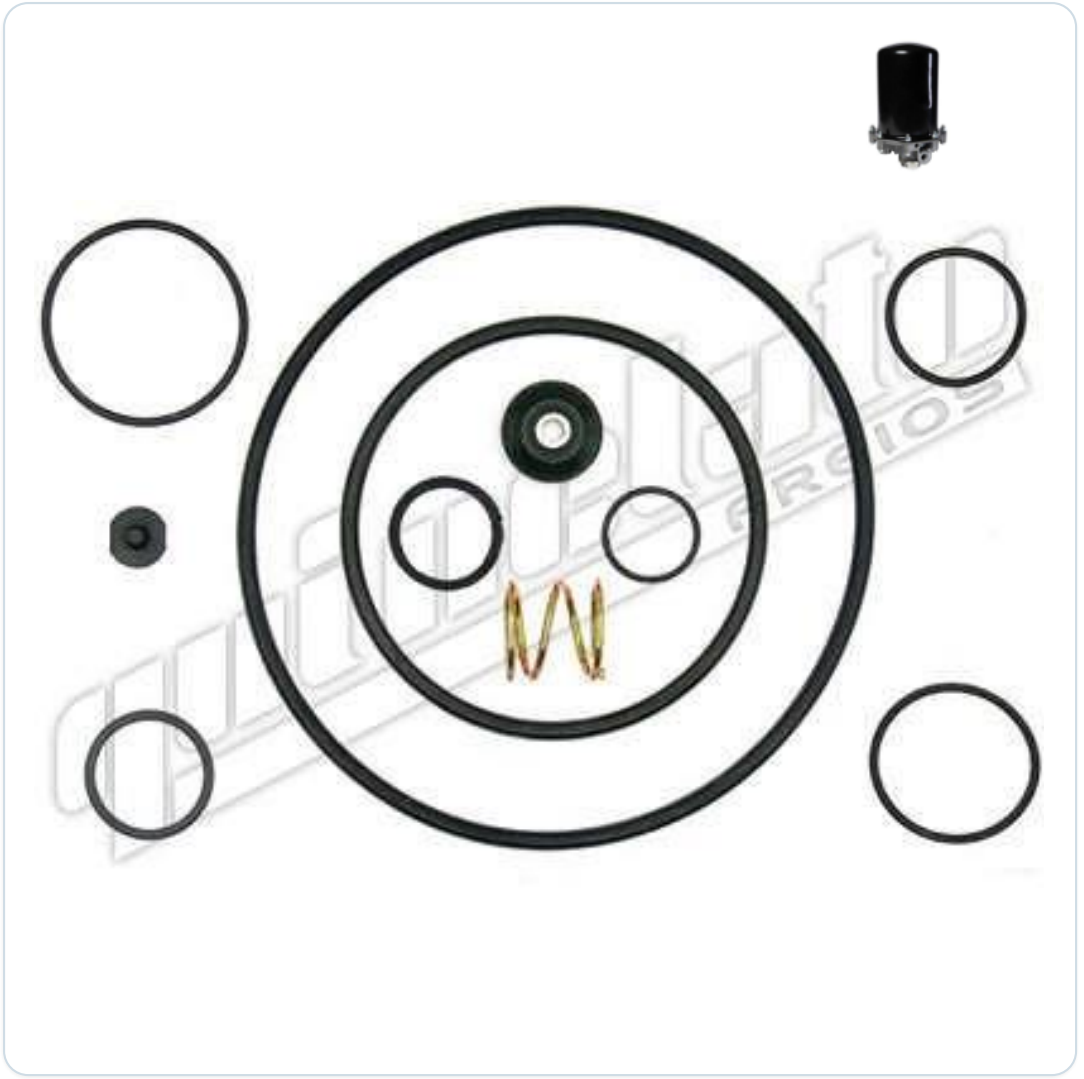

MARCAS / APLICACIONES INDICADAS

MERCEDES-BENZ / VOLVO

REFERENCIA TÉCNICA PUBLICADA

BENDIX:065225

Quinelato, pág. 90. Factura 857092.004, pág. 2.

FI-2001P

KIT DE REPARACIÓN PARCIAL PARA EL SECADOR DE AIRE APU - AD-9



MARCAS / APLICACIONES INDICADAS

MERCEDES-BENZ / VOLVO

REFERENCIA TÉCNICA PUBLICADA

Modelo / sistema: APU
BENDIX:065225

Quinelato, pág. 90. Factura 857092.004, pág. 2.

FI-2001K

KIT DE REPARACIÓN PARA EL SECADOR DE AIRE BASE DURA - AD-9



MARCAS / APLICACIONES INDICADAS

MERCEDES-BENZ / VOLVO

REFERENCIA TÉCNICA PUBLICADA

BENDIX:065225

Quinelato, pág. 90. Factura 857092.004, pág. 2.

FI-850

KIT DE REPARACIÓN PARA LA VÁLVULA DE PEDAL (E-4)



MARCAS / APLICACIONES INDICADAS

SCANIA / VOLVO

REFERENCIA TÉCNICA PUBLICADA

BENDIX:105.028

Quinelato, pág. 90. Factura 857092.004, pág. 2.

FI-851

KIT DE REPARACIÓN PARA LA VÁLVULA DE PEDAL (E-1)



MARCAS / APLICACIONES INDICADAS

SCANIA

REFERENCIA TÉCNICA PUBLICADA

BENDIX:105.007

Quinelato, pág. 91. Factura 857092.004, pág. 5.

FI-1800

KIT DE REPARACIÓN PARA LA VÁLVULA DE PEDAL



MARCAS / APLICACIONES INDICADAS

SCANIA

REFERENCIA TÉCNICA PUBLICADA

SCANIA:161.078

Quinelato, pág. 91. Factura 857092.004, pág. 5.

FI-880

KIT DE REPARACIÓN PARA LA VÁLVULA FRENO DE MANO (TC-2)

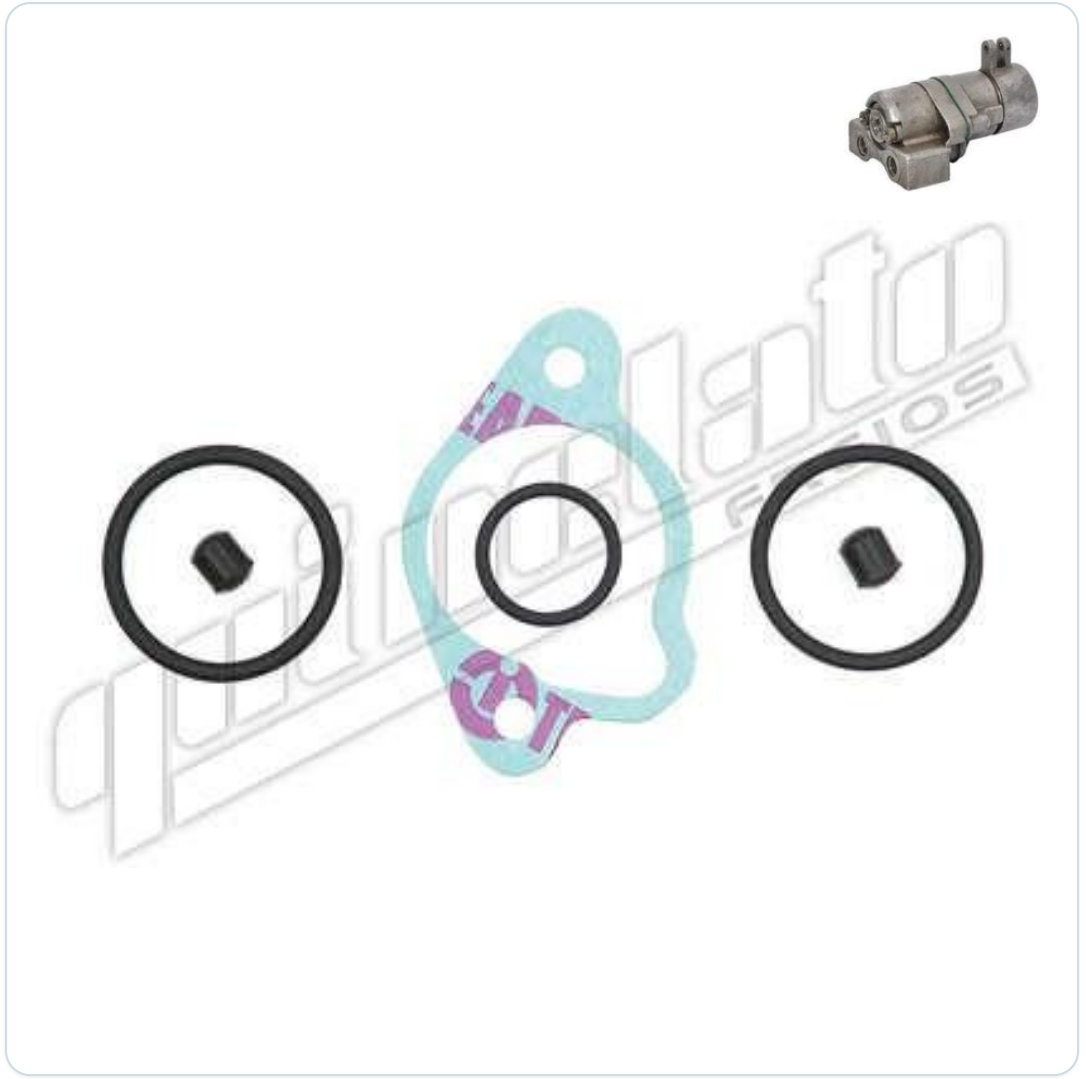

MARCAS / APLICACIONES INDICADAS

SCANIA / VOLVO

REFERENCIA TÉCNICA PUBLICADA

BENDIX:105.065

Quinelato, pág. 91. Factura 857092.004, pág. 5.

FI-849

KIT DE REPARACIÓN PARA LA VÁLVULA DE RETENCIÓN



MARCAS / APLICACIONES INDICADAS

SCANIA / VOLVO

REFERENCIA TÉCNICA PUBLICADA

BENDIX:105.036 / 105.096

Quinelato, pág. 91. Factura 857092.004, pág. 5.

FI-846

KIT DE REPARACIÓN PARA LA VÁLVULA DE RETENCIÓN



MARCAS / APLICACIONES INDICADAS

SCANIA / VOLVO

REFERENCIA TÉCNICA PUBLICADA

BENDIX:105.067

Quinelato, pág. 91. Factura 857092.004, pág. 5.

FI-831A

KIT DE REPARACIÓN PARA LA VÁLVULA DESCARGA RÁPIDA



MARCAS / APLICACIONES INDICADAS

SCANIA / VOLVO

REFERENCIA TÉCNICA PUBLICADA

BENDIX:105.026

Quinelato, pág. 91. Factura 857092.004, pág. 5.

FI-1873N

NÚCLEO DE VÁLVULA DE NIVELACIÓN





MARCAS / APLICACIONES INDICADAS

SCANIA / VOLVO

REFERENCIA TÉCNICA PUBLICADA

BOSCH:Nº DA VÁLVULA: 0.501.100.014

Quinelato, pág. 92. Factura 857092.004, pág. 4.

FI-1804

KIT DE REPARACIÓN PARA LA VÁLVULA DE PEDAL



MARCAS / APLICACIONES INDICADAS

SCANIA

REFERENCIA TÉCNICA PUBLICADA

BOSCH:Nº da válvula: 0.481.064.603

Quinelato, pág. 92. Factura 857092.004, pág. 5.

FI-1068

KIT DE REPARACIÓN PARA LA VÁLVULA DE PEDAL



MARCAS / APLICACIONES INDICADAS

MERCEDES-BENZ

REFERENCIA TÉCNICA PUBLICADA

BOSCH:1.487.010.060

Quinelato, pág. 92. Factura 857092.004, pág. 5.

FI-1854

KIT DE REPARACIÓN PARA LA VÁLVULA RELE



MARCAS / APLICACIONES INDICADAS

VOLVO

REFERENCIA TÉCNICA PUBLICADA

BOSCH:Nº da válvula: 0.481.026.019

Quinelato, pág. 92. Factura 857092.004, pág. 5.

FI-1858

KIT DE REPARACIÓN PARA LA VÁLVULA REGULADORA DE FLUJO

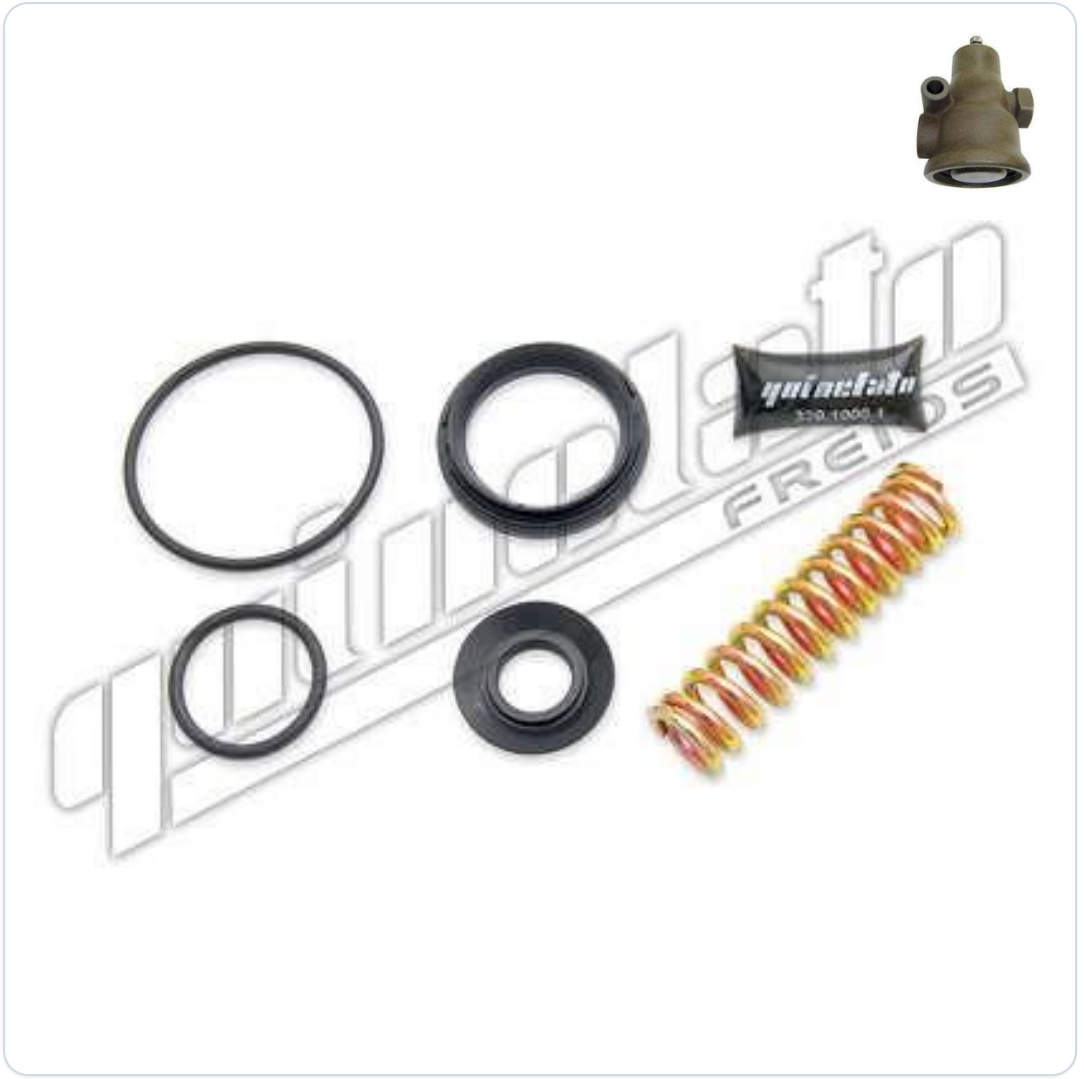

MARCAS / APLICACIONES INDICADAS

SCANIA / VOLVO

REFERENCIA TÉCNICA PUBLICADA

BOSCH:1.487.010.221

Quinelato, pág. 92. Factura 857092.004, pág. 4.

FI-1873

KIT DE REPARACIÓN PARA LA VÁLVULA NIVELACIÓN



MARCAS / APLICACIONES INDICADAS

SCANIA / VOLVO

REFERENCIA TÉCNICA PUBLICADA

BOSCH:0.501.100.020

Quinelato, pág. 92. Factura 857092.004, pág. 1.

FI-1873D

KIT DE REPARACIÓN PARA LA VÁLVULA NIVELACIÓN



MARCAS / APLICACIONES INDICADAS

SCANIA / VOLVO

REFERENCIA TÉCNICA PUBLICADA

BOSCH:Nº DA VÁLVULA: 501.100.041.100

Quinelato, pág. 92. Factura 857092.004, pág. 1.

FI-919M

KIT DE REPARACIÓN PARA LA VÁLVULA PROPORCIONAL FRENO MOTOR



MARCAS / APLICACIONES INDICADAS

SCANIA / VOLVO

REFERENCIA TÉCNICA PUBLICADA

SCANIA:1756046

Quinelato, pág. 95. Factura 857092.004, pág. 4.

FI-2000KP

PISTÓN DE PLÁSTICO PARA SECADOR DE AIRE



MARCAS / APLICACIONES INDICADAS

SCANIA / VOLVO

REFERENCIA TÉCNICA PUBLICADA

HALDEX:78255

Quinelato, pág. 97. Factura 857092.004, pág. 4.

FI-2000

KIT DE REPARACIÓN PARA EL SECADOR DE AIRE APU





MARCAS / APLICACIONES INDICADAS

SCANIA / VOLVO

REFERENCIA TÉCNICA PUBLICADA

Modelo / sistema: APU
HALDEX:78255

Quinelato, pág. 97. Factura 857092.004, pág. 2.

FI-2000R

KIT DE REPARACIÓN PARA LA VÁLVULA DE RETENCIÓN



MARCAS / APLICACIONES INDICADAS

SCANIA / VOLVO

REFERENCIA TÉCNICA PUBLICADA

HALDEX:86.969

Quinelato, pág. 97. Factura 857092.004, pág. 5.

FI-2019C

KIT DE REPARACIÓN PARA LA VÁLVULA CONSEP



MARCAS / APLICACIONES INDICADAS

MERCEDES-BENZ / SCANIA / VOLVO

REFERENCIA TÉCNICA PUBLICADA

Modelo / sistema: CONSEP
HALDEX:B20.120 / B20.150

Quinelato, pág. 97. Factura 857092.004, pág. 2.

FI-2019

KIT DE REPARACIÓN PARA LA VÁLVULA CONSEP

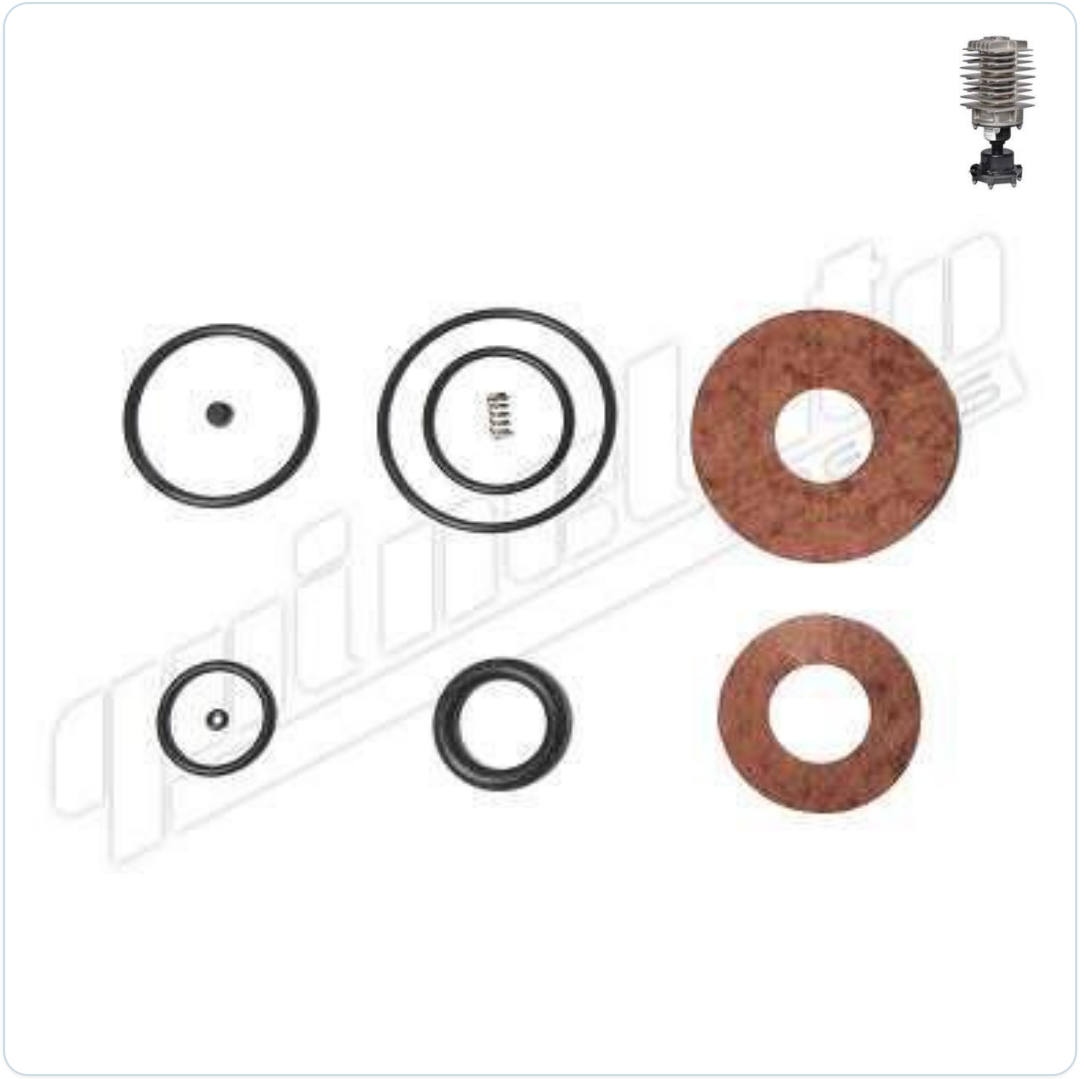

MARCAS / APLICACIONES INDICADAS

MERCEDES-BENZ / SCANIA / VOLVO

REFERENCIA TÉCNICA PUBLICADA

Modelo / sistema: CONSEP
HALDEX:B20.120 / B20.150

Quinelato, pág. 97. Factura 857092.004, pág. 2.

FI-2019B

SENSOR PARA LA VÁLVULA CONSEP



MARCAS / APLICACIONES INDICADAS

MERCEDES-BENZ / SCANIA / VOLVO

REFERENCIA TÉCNICA PUBLICADA

Modelo / sistema: CONSEP
HALDEX:B20.120 / B20.150

Quinelato, pág. 97. Factura 857092.004, pág. 4.

FI-1044PL

PISTÓN PARA LA VÁLVULA DISTRIBUIDORA





MARCAS / APLICACIONES INDICADAS

MERCEDES-BENZ / SCANIA / VOLVO

REFERENCIA TÉCNICA PUBLICADA

WABCO:973.009.631-4

Quinelato, pág. 98. Factura 857092.004, pág. 4.

FI-2005MB

KIT DE REPARACIÓN PARA LA VÁLVULA DE PROTECCIÓN APU



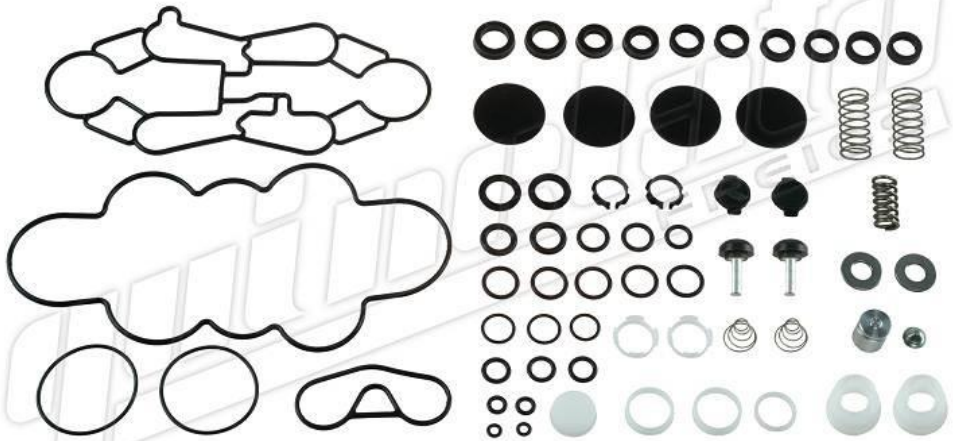

MARCAS / APLICACIONES INDICADAS

MERCEDES-BENZ

REFERENCIA TÉCNICA PUBLICADA

Modelo / sistema: APU
KNORR-BREMSE:AE-4510

Quinelato, pág. 98. Factura 857092.004, pág. 4.

FI-2024MBC

KIT DE REPARACIÓN PARA LA VÁLVULA (APM)



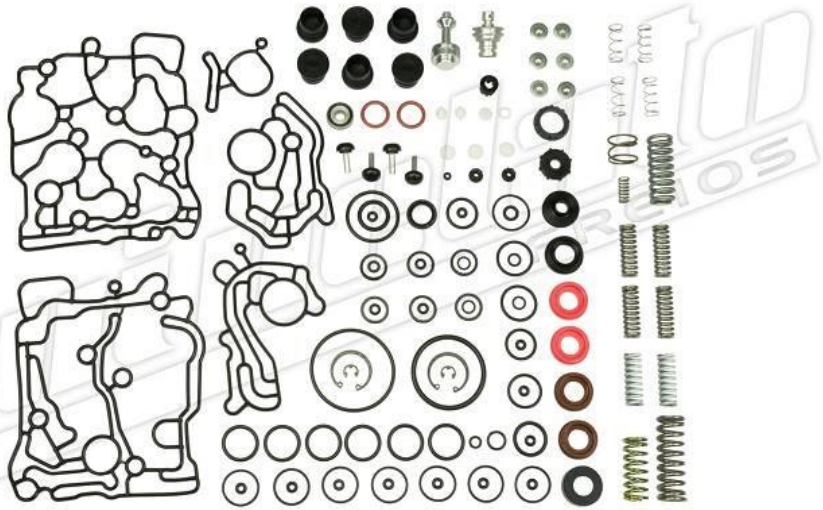

MARCAS / APLICACIONES INDICADAS

MERCEDES-BENZ

REFERENCIA TÉCNICA PUBLICADA

Modelo / sistema: APM
KNORR-BREMSE:EL2260

Quinelato, pág. 98. Factura 857092.004, pág. 4.

FI-2024RE

KIT DE REPARACIÓN DEL ESCAPE APM



MARCAS / APLICACIONES INDICADAS

VOLVO

REFERENCIA TÉCNICA PUBLICADA

Modelo / sistema: APM
KNORR-BREMSE:EL2501

Quinelato, pág. 99. Factura 857092.004, pág. 4.

FI-2026

KIT DE REPARACIÓN PARA LA VÁLVULA (APM)



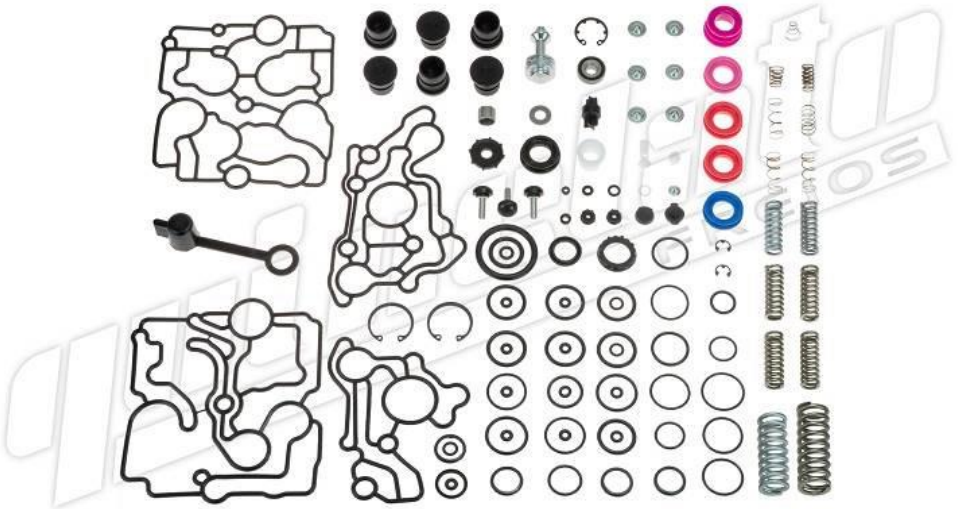

MARCAS / APLICACIONES INDICADAS

MERCEDES-BENZ

REFERENCIA TÉCNICA PUBLICADA

Modelo / sistema: APM
KNORR-BREMSE:EL2201

Quinelato, pág. 99. Factura 857092.004, pág. 4.

FI-1293

KIT DE REPARACIÓN PARA EL REGULADOR DE PRESIÓN



MARCAS / APLICACIONES INDICADAS

MERCEDES-BENZ / VOLVO

REFERENCIA TÉCNICA PUBLICADA

KNORR-BREMSE:I 90.286

Quinelato, pág. 100. Factura 857092.004, pág. 4.

FI-2002

KIT DE REPARACIÓN PARA LA VÁLVULA DE PROTECCIÓN APU



MARCAS / APLICACIONES INDICADAS

MERCEDES-BENZ

REFERENCIA TÉCNICA PUBLICADA

Modelo / sistema: APU
KNORR-BREMSE:II 31163/0062

Quinelato, pág. 100. Factura 857092.004, pág. 4.

FI-2005

KIT DE REPARACIÓN PARA LA VÁLVULA DE PROTECCIÓN APU

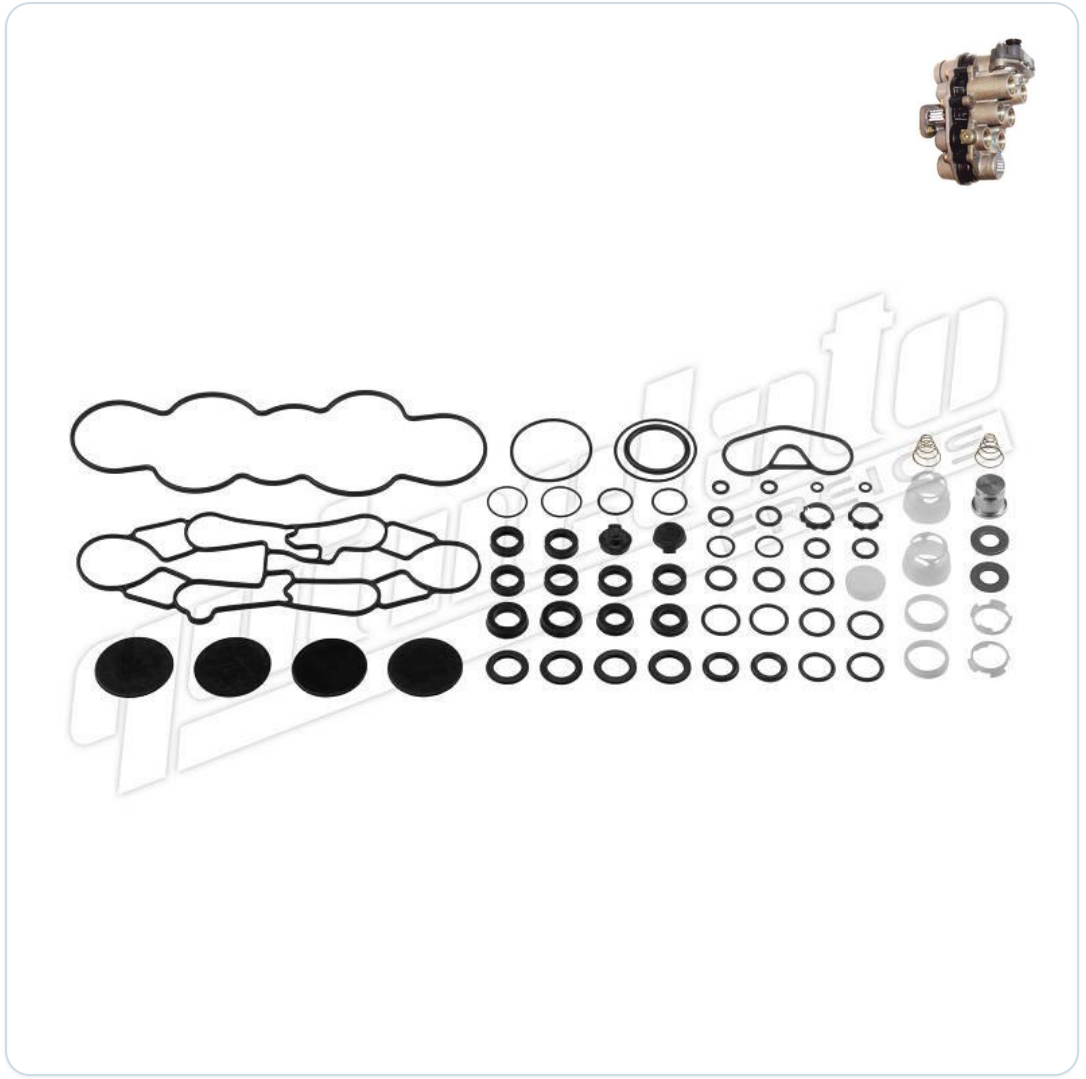

MARCAS / APLICACIONES INDICADAS

MERCEDES-BENZ

REFERENCIA TÉCNICA PUBLICADA

Modelo / sistema: APU
KNORR-BREMSE:II 36008/0062

Quinelato, pág. 101. Factura 857092.004, pág. 4.

FI-2006

KIT DE REPARACIÓN PARA LA VÁLVULA DE PROTECCIÓN APU (GLOBAL)





MARCAS / APLICACIONES INDICADAS

MERCEDES-BENZ

REFERENCIA TÉCNICA PUBLICADA

Modelo / sistema: APU
KNORR-BREMSE:K 018252

Quinelato, pág. 101. Factura 857092.004, pág. 4.

FI-2006K

KIT ÉMBOLO PLÁSTICO APU (GLOBAL)



MARCAS / APLICACIONES INDICADAS

MERCEDES-BENZ / SCANIA

REFERENCIA TÉCNICA PUBLICADA

Modelo / sistema: APU
KNORR-BREMSE:K 004.007

Quinelato, pág. 101. Factura 857092.004, pág. 4.

FI-2010C

KIT DE REPARACIÓN PARA EL SECADOR DE AIRE APU

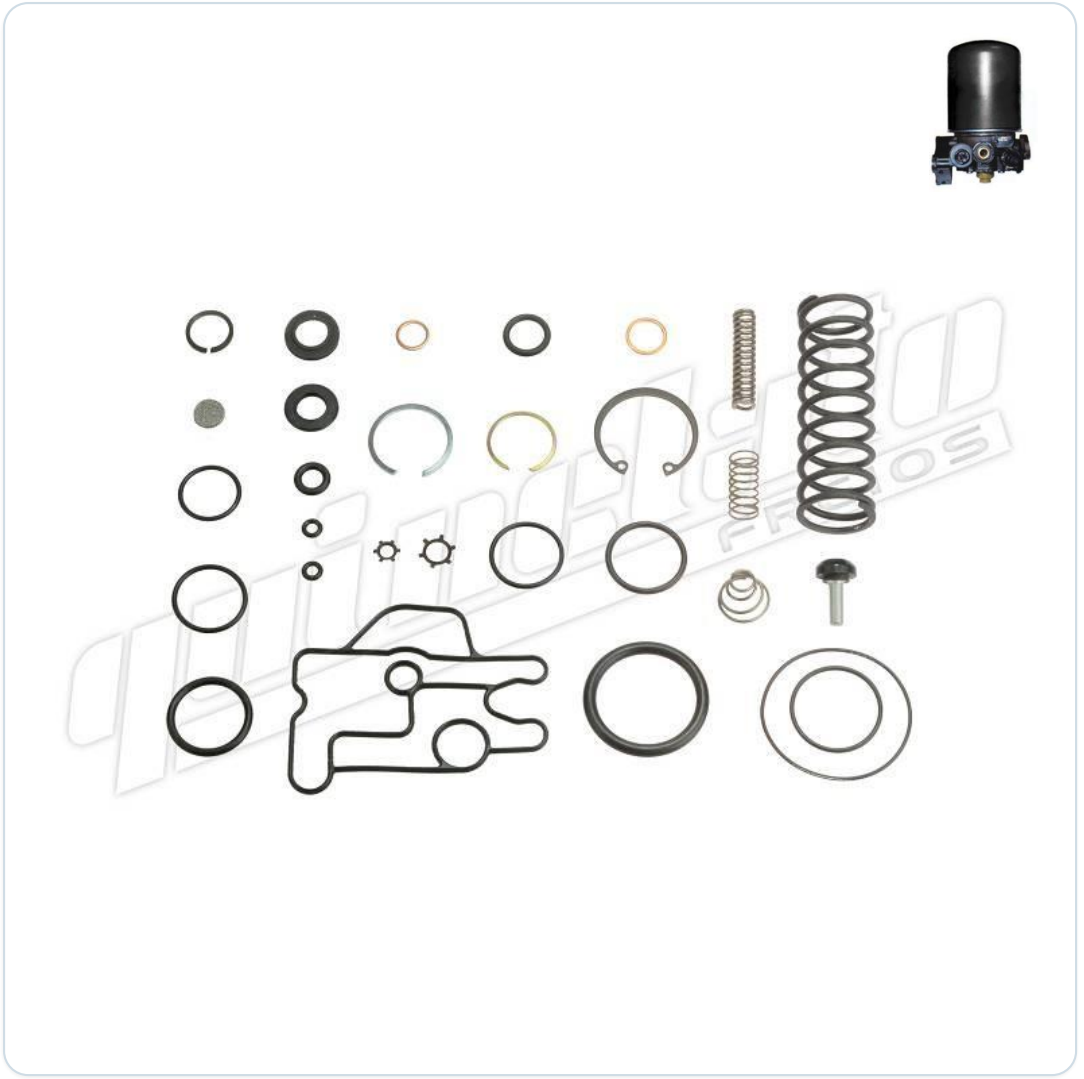

MARCAS / APLICACIONES INDICADAS

MERCEDES-BENZ

REFERENCIA TÉCNICA PUBLICADA

Modelo / sistema: APU
KNORR-BREMSE: II 32581/0061

Quinelato, pág. 102. Factura 857092.004, pág. 4.

FI-2010E

KIT DE REPARACIÓN PARA EL SECADOR DE AIRE APU





MARCAS / APLICACIONES INDICADAS

MERCEDES-BENZ

REFERENCIA TÉCNICA PUBLICADA

Modelo / sistema: APU
KNORR-BREMSE: II 32581/0061

Quinelato, pág. 102. Factura 857092.004, pág. 4.

FI-2012

KIT DE REPARACIÓN PARA EL SECADOR DE AIRE APU

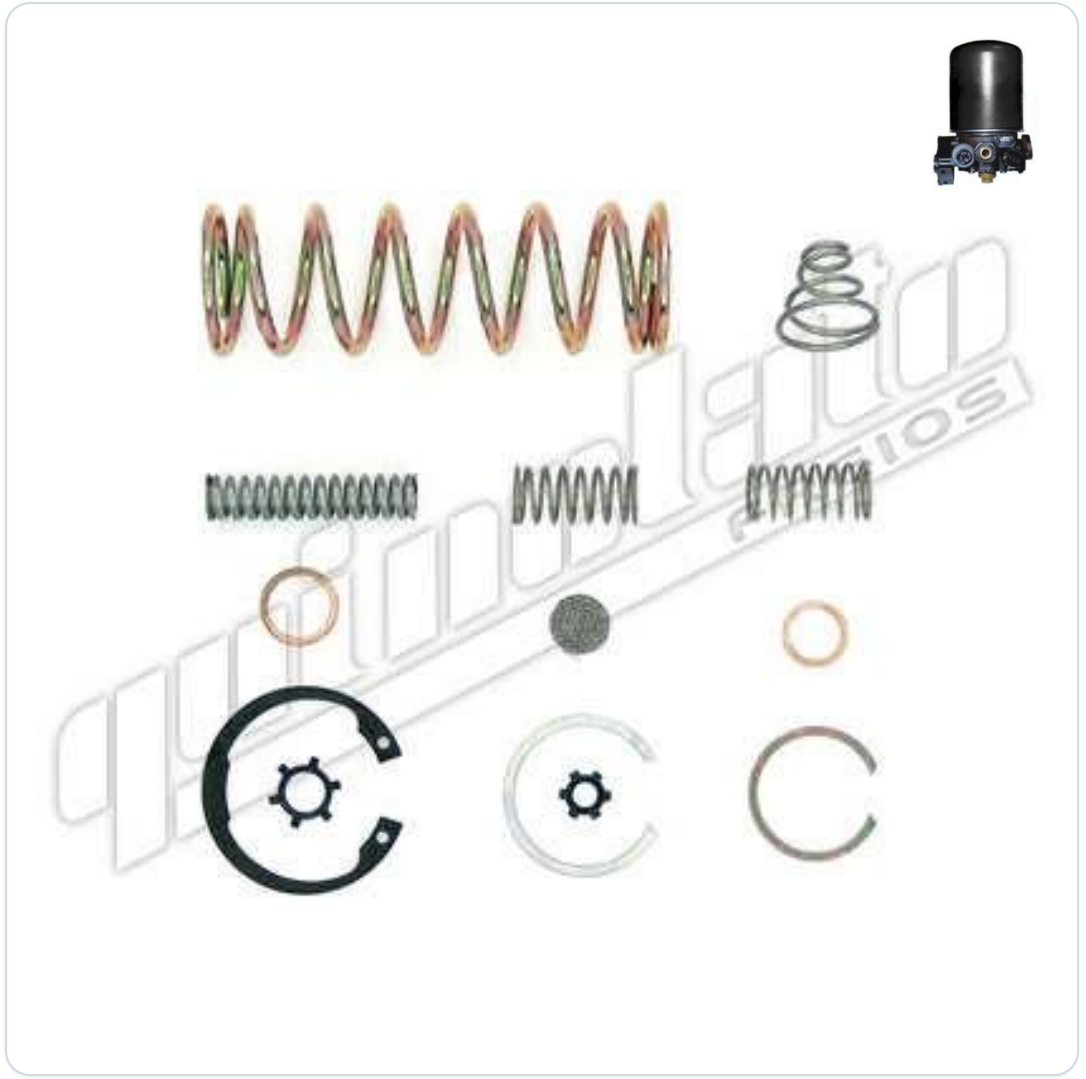

MARCAS / APLICACIONES INDICADAS

MERCEDES-BENZ

REFERENCIA TÉCNICA PUBLICADA

Modelo / sistema: APU
KNORR-BREMSE:II 32581/0061

Quinelato, pág. 102. Factura 857092.004, pág. 4.

FI-2020

KIT DE REPARACIÓN PARA EL SECADOR DE AIRE APU



MARCAS / APLICACIONES INDICADAS

VOLVO

REFERENCIA TÉCNICA PUBLICADA

Modelo / sistema: APU
KNORR-BREMSE:II 36248/008

Quinelato, pág. 102. Factura 857092.004, pág. 4.

FI-2022

KIT DE REPARACIÓN PARA EL SECADOR DE AIRE APU



MARCAS / APLICACIONES INDICADAS

VOLVO

REFERENCIA TÉCNICA PUBLICADA

Modelo / sistema: APU
KNORR-BREMSE:I 90.121

Quinelato, pág. 103. Factura 857092.004, pág. 4.

FI-2015MB

KIT DE REPARACIÓN PARA EL SECADOR DE AIRE APU





MARCAS / APLICACIONES INDICADAS

MERCEDES-BENZ

REFERENCIA TÉCNICA PUBLICADA

Modelo / sistema: APU
KNORR-BREMSE:K115031-60

Quinelato, pág. 103. Factura 857092.004, pág. 4.

FI-2024

KIT DE REPARACIÓN PARA LA VÁLVULA - APM



MARCAS / APLICACIONES INDICADAS

VOLVO

REFERENCIA TÉCNICA PUBLICADA

Modelo / sistema: APM
KNORR-BREMSE:EL2501

Quinelato, pág. 103. Factura 857092.004, pág. 4.

FI-2024R

KIT DE REPARACIÓN PARA LA VÁLVULA RELE - APM



MARCAS / APLICACIONES INDICADAS

VOLVO

REFERENCIA TÉCNICA PUBLICADA

Modelo / sistema: APM
KNORR-BREMSE:EL2901

Quinelato, pág. 103. Factura 857092.004, pág. 4.

FI-2024LI

KIT DE REPARACIÓN PARA LA VÁLVULA LIMITADORA - APM



MARCAS / APLICACIONES INDICADAS

DAF / MERCEDES-BENZ / VOLVO

REFERENCIA TÉCNICA PUBLICADA

Modelo / sistema: APM
KNORR-BREMSE:AE6000

Quinelato, pág. 103. Factura 857092.004, pág. 2.

FI-2024L

KIT DE REPARACIÓN PARA LA VÁLVULA LIMITADORA - APM

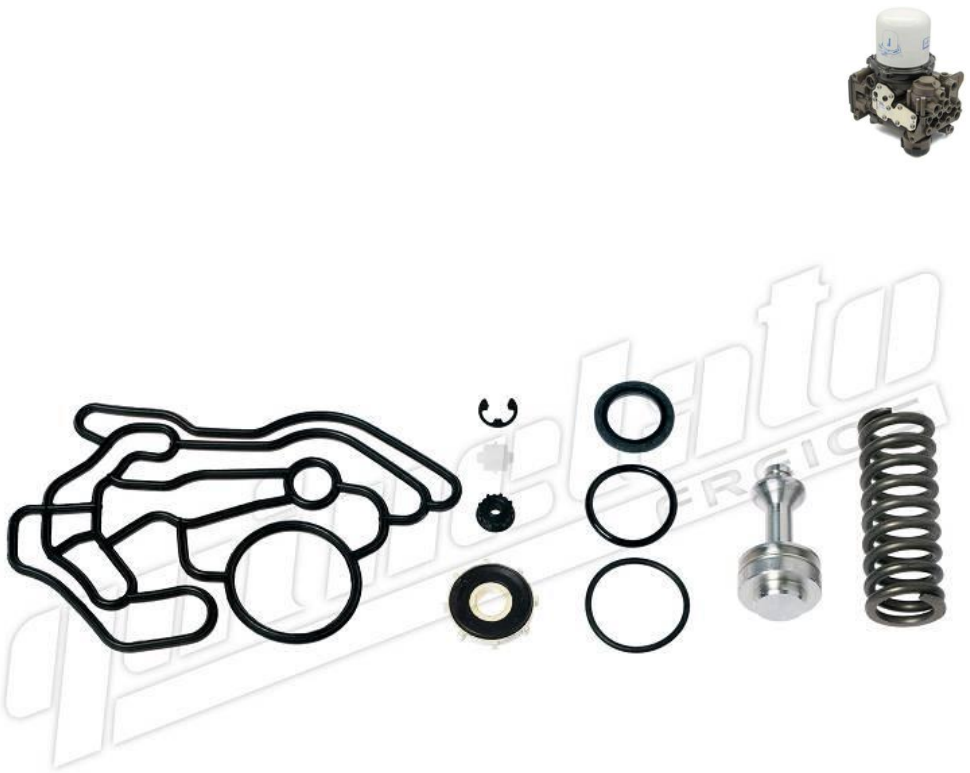

MARCAS / APLICACIONES INDICADAS

VOLVO

REFERENCIA TÉCNICA PUBLICADA

Modelo / sistema: APM
KNORR-BREMSE:EL2501

Quinelato, pág. 103. Factura 857092.004, pág. 4.

FI-2024MB

KIT DE REPARACIÓN PARA LA VÁLVULA APM - MBB



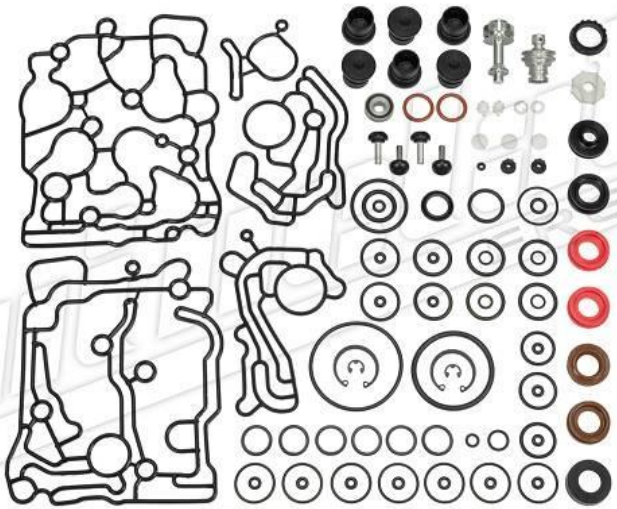

MARCAS / APLICACIONES INDICADAS

MERCEDES-BENZ

REFERENCIA TÉCNICA PUBLICADA

Modelo / sistema: APM
KNORR-BREMSE:EL2260

Quinelato, pág. 104. Factura 857092.004, pág. 6.

FI-2024RMB

KIT DE REPARACIÓN PARA LA VÁLVULA RELE - APM MBB



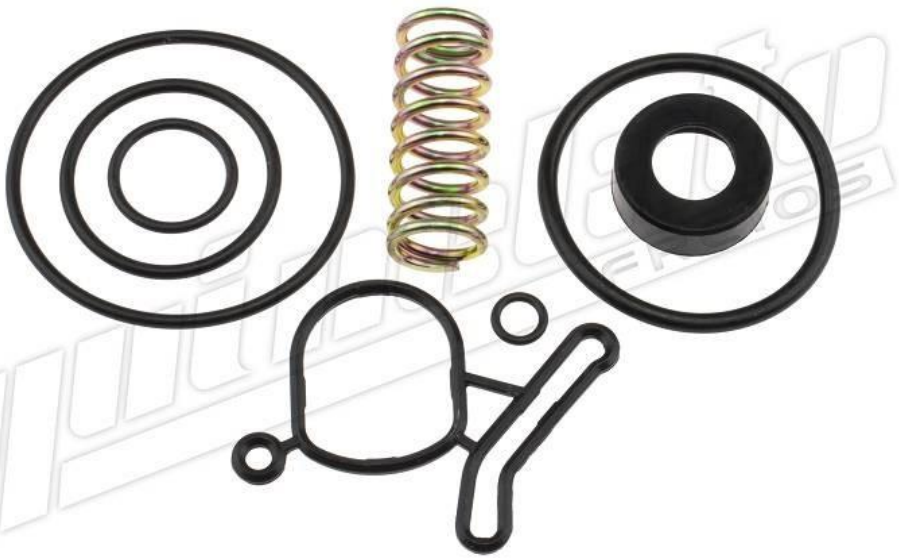

MARCAS / APLICACIONES INDICADAS

MERCEDES-BENZ

REFERENCIA TÉCNICA PUBLICADA

Modelo / sistema: APM
KNORR-BREMSE:EL2260

Quinelato, pág. 104. Factura 857092.004, pág. 4.

FI-1060

KIT DE REPARACIÓN PARA LA VÁLVULA DE PEDAL



MARCAS / APLICACIONES INDICADAS

MERCEDES-BENZ / VOLVO

REFERENCIA TÉCNICA PUBLICADA

KNORR-BREMSE:I 83.121

Quinelato, pág. 104. Factura 857092.004, pág. 2.

FI-1061

KIT DE REPARACIÓN PARCIAL PARA LA VÁLVULA DE PEDAL



MARCAS / APLICACIONES INDICADAS

MERCEDES-BENZ / VOLVO

REFERENCIA TÉCNICA PUBLICADA

KNORR-BREMSE:I 76624/0062

Quinelato, pág. 104. Factura 857092.004, pág. 2.

FI-1062

KIT DE REPARACIÓN PARA LA VÁLVULA DE PEDAL



MARCAS / APLICACIONES INDICADAS

MERCEDES-BENZ

REFERENCIA TÉCNICA PUBLICADA

KNORR-BREMSE:I 84433/0061

Quinelato, pág. 104. Factura 857092.004, pág. 5.

FI-1063

KIT DE REPARACIÓN PARA LA VÁLVULA DE PEDAL



MARCAS / APLICACIONES INDICADAS

MERCEDES-BENZ

REFERENCIA TÉCNICA PUBLICADA

KNORR-BREMSE:I 83.571

Quinelato, pág. 105. Factura 857092.004, pág. 5.

FI-1066

KIT DE REPARACIÓN PARA LA VÁLVULA DE PEDAL



MARCAS / APLICACIONES INDICADAS

VOLVO

REFERENCIA TÉCNICA PUBLICADA

KNORR-BREMSE:I 99719/0061

Quinelato, pág. 105. Factura 857092.004, pág. 5.

FI-1067

KIT DE REPARACIÓN PARA LA VÁLVULA DE PEDAL EBS



MARCAS / APLICACIONES INDICADAS

SCANIA / VOLVO

REFERENCIA TÉCNICA PUBLICADA

Modelo / sistema: EBS
KNORR-BREMSE:K024928

Quinelato, pág. 105. Factura 857092.004, pág. 1.

FI-1060M

KIT DE REPARACIÓN PARA LA VÁLVULA DE PEDAL (ASIENTO LISO)



MARCAS / APLICACIONES INDICADAS

MERCEDES-BENZ / VOLVO

REFERENCIA TÉCNICA PUBLICADA

KNORR-BREMSE:K 007717/0061

Quinelato, pág. 105. Factura 857092.004, pág. 2.

FI-1062M

KIT DE REPARACIÓN PARA LA VÁLVULA DE PEDAL (ASIENTO LISO)



MARCAS / APLICACIONES INDICADAS

MERCEDES-BENZ

REFERENCIA TÉCNICA PUBLICADA

KNORR-BREMSE:K 006232/0061

Quinelato, pág. 105. Factura 857092.004, pág. 5.

FI-1066M

KIT DE REPARACIÓN PARA LA VÁLVULA DE PEDAL (ASIENTO LISO)



MARCAS / APLICACIONES INDICADAS

VOLVO

REFERENCIA TÉCNICA PUBLICADA

KNORR-BREMSE:K 0043070061

Quinelato, pág. 105. Factura 857092.004, pág. 5.

FI-2301

KIT DE REPARACIÓN PARA LA VÁLVULA DE PEDAL

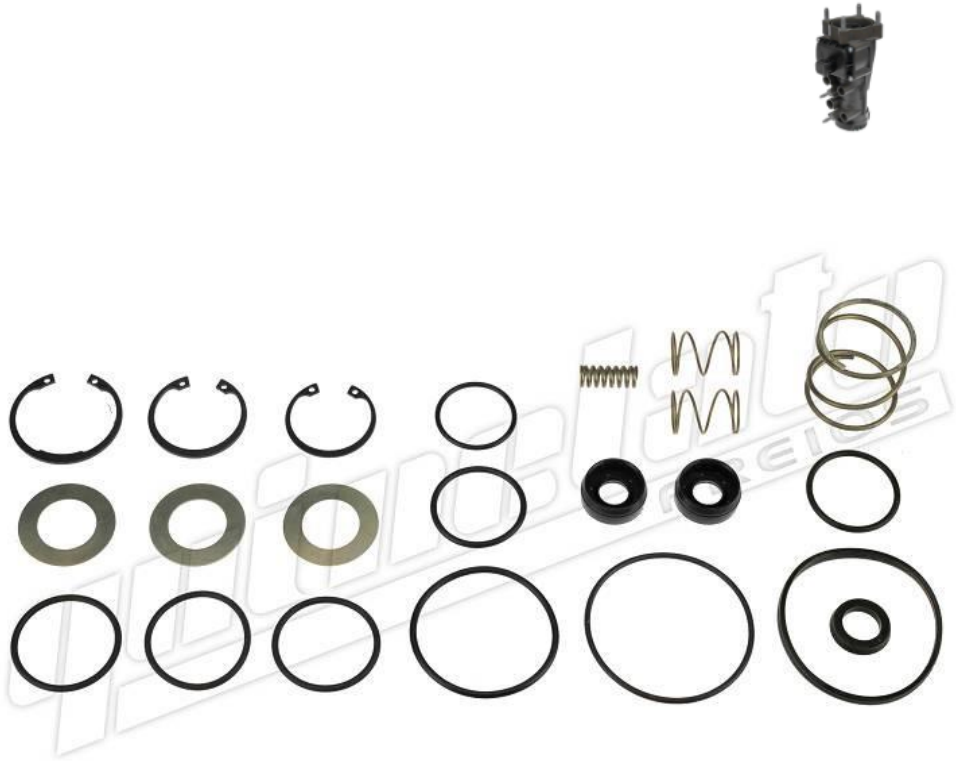

MARCAS / APLICACIONES INDICADAS

SCANIA

REFERENCIA TÉCNICA PUBLICADA

KNORR-BREMSE:K055628

Quinelato, pág. 105. Factura 857092.004, pág. 5.

FI-1075

KIT DE REPARACIÓN PARA LA VÁLVULA RELE



MARCAS / APLICACIONES INDICADAS

MERCEDES-BENZ / SCANIA / VOLVO

REFERENCIA TÉCNICA PUBLICADA

KNORR-BREMSE:I 83.277

Quinelato, pág. 105. Factura 857092.004, pág. 2.

FI-1076

KIT DE REPARACIÓN PARA LA VÁLVULA RELE



MARCAS / APLICACIONES INDICADAS

MERCEDES-BENZ / SCANIA

REFERENCIA TÉCNICA PUBLICADA

KNORR-BREMSE:II 31.378

Quinelato, pág. 106. Factura 857092.004, pág. 2.

FI-1076P

KIT DE REPARACIÓN PARCIAL PARA LA VÁLVULA RELÉ

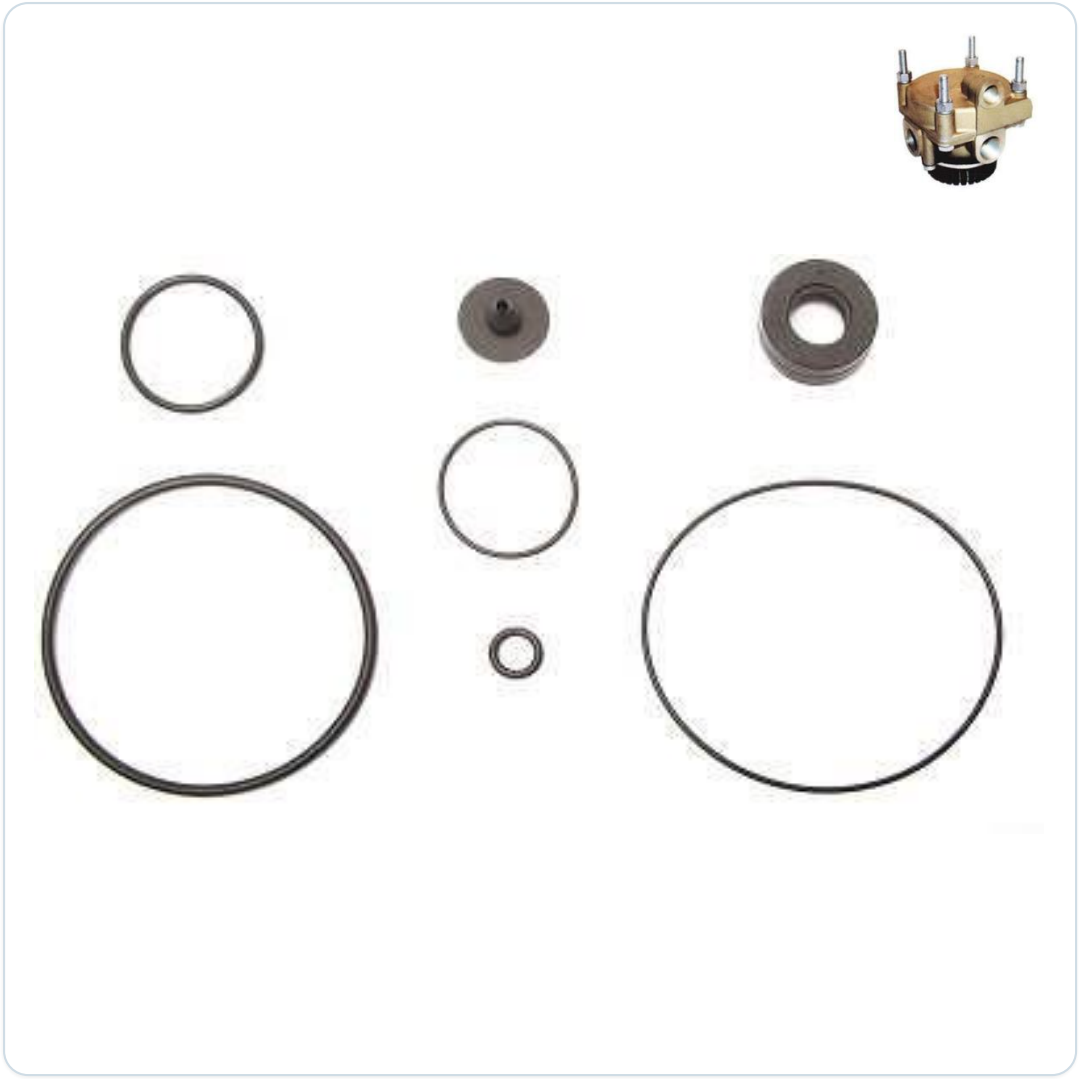

MARCAS / APLICACIONES INDICADAS

MERCEDES-BENZ / SCANIA

REFERENCIA TÉCNICA PUBLICADA

KNORR-BREMSE:II 31.378P

Quinelato, pág. 106. Factura 857092.004, pág. 2.

FI-1076K

KIT DE PIEZAS PLÁSTICAS PARA LA VÁLVULA RELE



MARCAS / APLICACIONES INDICADAS

MERCEDES-BENZ / SCANIA

REFERENCIA TÉCNICA PUBLICADA

KNORR-BREMSE:758.388.100.00

Quinelato, pág. 106. Factura 857092.004, pág. 4.

FI-1076M

KIT DE REPARACIÓN PARA LA VÁLVULA RELE



MARCAS / APLICACIONES INDICADAS

MERCEDES-BENZ

REFERENCIA TÉCNICA PUBLICADA

KNORR-BREMSE:Nº da válvula: 0.481.026.303

Quinelato, pág. 106. Factura 857092.004, pág. 5.

FI-1260C

KIT DE REP VÁLVULA DE PROTECCIÓN 4 CIRCUITOS (SIN RETENCIÓN)



MARCAS / APLICACIONES INDICADAS

MERCEDES-BENZ / SCANIA

REFERENCIA TÉCNICA PUBLICADA

KNORR-BREMSE:I 83.156

Quinelato, pág. 106. Factura 857092.004, pág. 2.

FI-1260

KIT DE REP VÁLVULA DE PROTECCIÓN 4 CIRCUITOS (SIN RETENCIÓN)



MARCAS / APLICACIONES INDICADAS

MERCEDES-BENZ / SCANIA

REFERENCIA TÉCNICA PUBLICADA

KNORR-BREMSE:I 83.156P

Quinelato, pág. 106. Factura 857092.004, pág. 2.

FI-1260P

KIT REP PARCIAL VÁLV. PROTECCIÓN 4 CIRCUITOS(SIN RETENCIÓN)



MARCAS / APLICACIONES INDICADAS

MERCEDES-BENZ / SCANIA

REFERENCIA TÉCNICA PUBLICADA

KNORR-BREMSE:I 83.156P

Quinelato, pág. 106. Factura 857092.004, pág. 2.

FI-1261C

KIT DE REP VÁLVULA DE PROTECCIÓN 4 CIRCUITOS (CON RETENCIÓN)



MARCAS / APLICACIONES INDICADAS

MERCEDES-BENZ / VOLVO

REFERENCIA TÉCNICA PUBLICADA

KNORR-BREMSE:I 90.210

Quinelato, pág. 106. Factura 857092.004, pág. 2.

FI-1261

KIT DE REP VÁLVULA DE PROTECCIÓN 4 CIRCUITOS (CON RETENCIÓN)



MARCAS / APLICACIONES INDICADAS

MERCEDES-BENZ / VOLVO

REFERENCIA TÉCNICA PUBLICADA

KNORR-BREMSE:I 70.615 (nº da válvula)

Quinelato, pág. 106. Factura 857092.004, pág. 2.

FI-1261P

KIT REP. PARCIAL VÁLV PROTECCIÓN 4 CIRCUITOS (CON RETENCIÓN)



MARCAS / APLICACIONES INDICADAS

MERCEDES-BENZ / VOLVO

REFERENCIA TÉCNICA PUBLICADA

KNORR-BREMSE:I 90.210P

Quinelato, pág. 106. Factura 857092.004, pág. 2.

FI-1264

INSERCTO VÁLVULA DE PROTECCIÓN 4 CIRCUITOS (P/ ANILLO)



MARCAS / APLICACIONES INDICADAS

MERCEDES-BENZ / SCANIA / VOLVO

REFERENCIA TÉCNICA PUBLICADA

KNORR-BREMSE:4B 58557/8

Quinelato, pág. 106. Factura 857092.004, pág. 2.

FI-1266

ANILLO PARA LA VÁLVULA DE PROTECCIÓN 4 CIRCUITOS



MARCAS / APLICACIONES INDICADAS

MERCEDES-BENZ / SCANIA / VOLVO

REFERENCIA TÉCNICA PUBLICADA

KNORR-BREMSE:4B 5819/6

Quinelato, pág. 107. Factura 857092.004, pág. 2.

FI-1262

KIT DE REPARACIÓN VÁLVULA DE PROTECCIÓN 4 CIRCUITOS

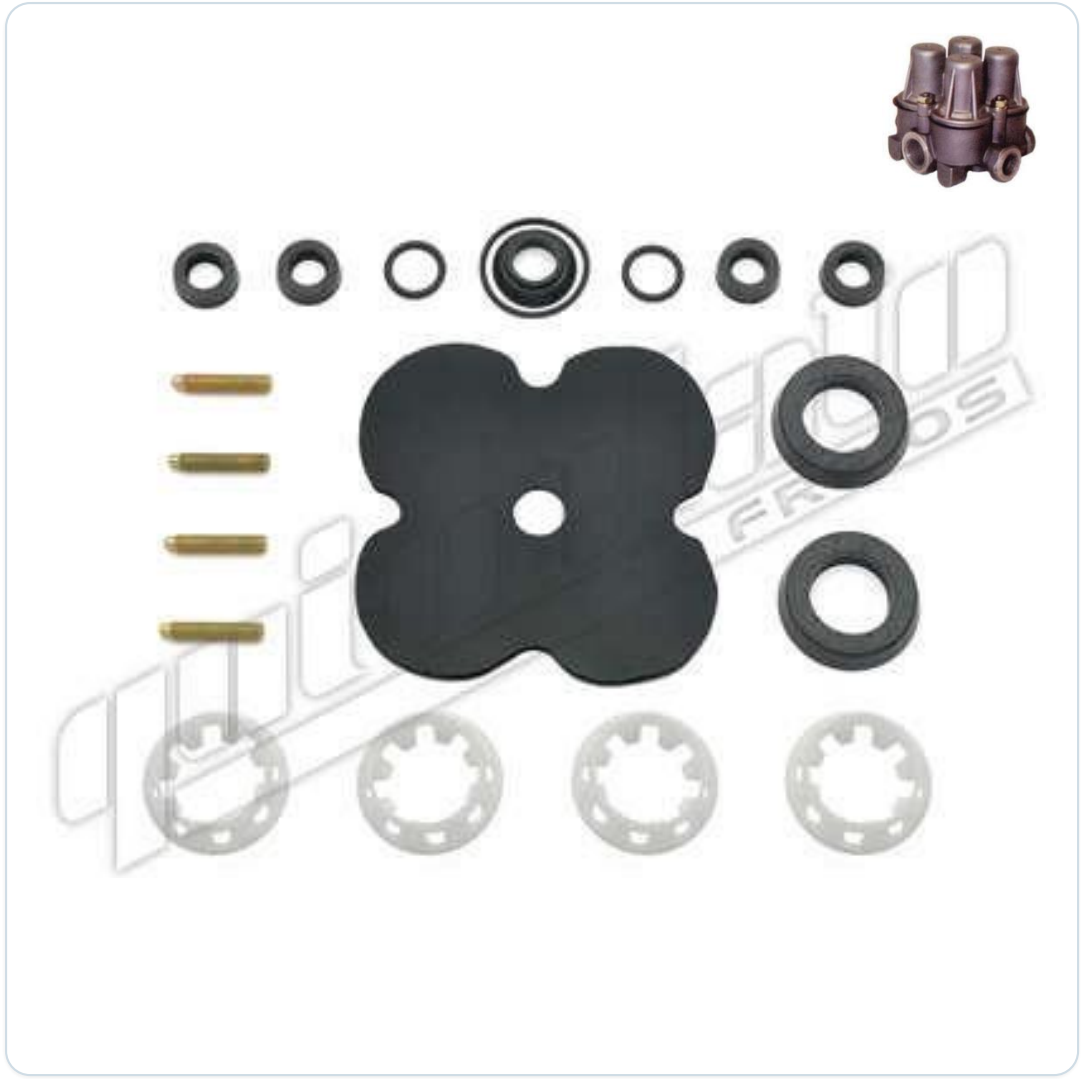

MARCAS / APLICACIONES INDICADAS

MERCEDES-BENZ / SCANIA / VOLVO

REFERENCIA TÉCNICA PUBLICADA

KNORR-BREMSE:II 35.256

Quinelato, pág. 107. Factura 857092.004, pág. 2.

FI-1262P

KIT REPARACIÓN PARCIAL PARA LA VÁLV DE PROTECCIÓN 4CIRCUITOS



MARCAS / APLICACIONES INDICADAS

MERCEDES-BENZ / SCANIA / VOLVO

REFERENCIA TÉCNICA PUBLICADA

KNORR-BREMSE:II 35.256

Quinelato, pág. 107. Factura 857092.004, pág. 2.

FI-1262A

INSERCTO VÁLVULA DE PROTECCIÓN 4 CIRCUITOS (P/ JUNTA)



MARCAS / APLICACIONES INDICADAS

MERCEDES-BENZ / SCANIA / VOLVO

REFERENCIA TÉCNICA PUBLICADA

KNORR-BREMSE:B 963.593

Quinelato, pág. 107. Factura 857092.004, pág. 2.

FI-1278

KIT DE REPARACIÓN VÁLVULA DE PROTECCIÓN 4 CIRCUITOS



MARCAS / APLICACIONES INDICADAS

DAF / VOLVO

REFERENCIA TÉCNICA PUBLICADA

KNORR-BREMSE:K011255

Quinelato, pág. 107. Factura 857092.004, pág. 2.

FI-1049E

KIT DE REPARACIÓN PARA LA VÁLVULA DISTRIBUIDORA



MARCAS / APLICACIONES INDICADAS

DAF / MERCEDES-BENZ / SCANIA

REFERENCIA TÉCNICA PUBLICADA

KNORR-BREMSE:II 35.270 / II 35.271

Quinelato, pág. 107. Factura 857092.004, pág. 1.

FI-2088VM

KIT DE REPARACIÓN PARA LA VÁLVULA DISTRIBUIDORA EBS



MARCAS / APLICACIONES INDICADAS

SCANIA / VOLVO

REFERENCIA TÉCNICA PUBLICADA

Modelo / sistema: EBS
KNORR-BREMSE:K 103.131N50

Quinelato, pág. 108. Factura 857092.004, pág. 1.

FI-2088

KIT DE REPARACIÓN PARA LA VÁLVULA DISTRIBUIDORA EBS



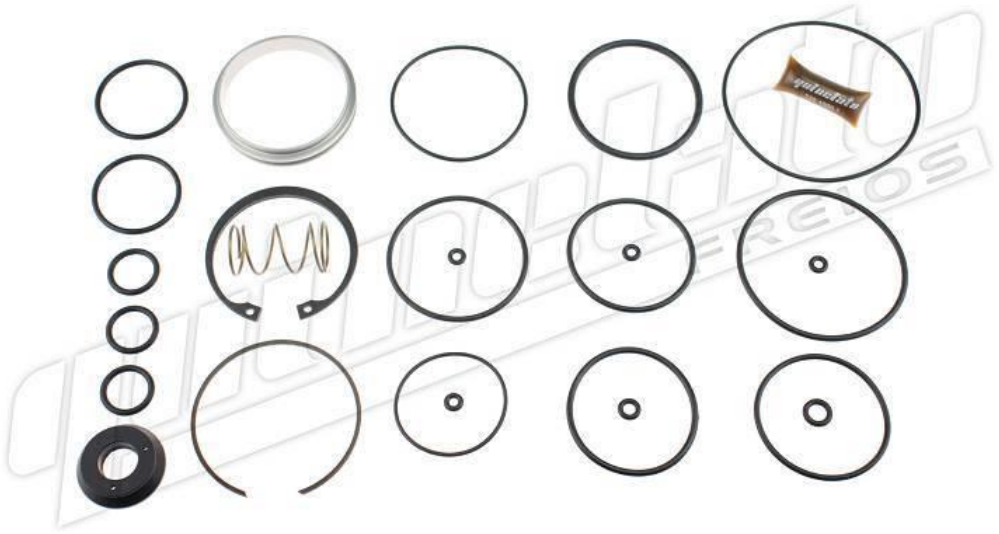

MARCAS / APLICACIONES INDICADAS

DAF / SCANIA / VOLVO

REFERENCIA TÉCNICA PUBLICADA

Modelo / sistema: EBS
KNORR-BREMSE:Nº da válvula: K 000.089

Quinelato, pág. 108. Factura 857092.004, pág. 1.

FI-2080

KIT DE REPARACIÓN PARA LA VÁLVULA MODULADORA ABS



MARCAS / APLICACIONES INDICADAS

VOLVO

REFERENCIA TÉCNICA PUBLICADA

Modelo / sistema: ABS
KNORR-BREMSE:K 038.400

Quinelato, pág. 108. Factura 857092.004, pág. 4.

FI-2080V

KIT DE REPARACIÓN PARA LA VÁLVULA MODULADORA ABS



MARCAS / APLICACIONES INDICADAS

VOLVO

REFERENCIA TÉCNICA PUBLICADA

Modelo / sistema: ABS
KNORR-BREMSE:II41119F

Quinelato, pág. 108. Factura 857092.004, pág. 4.

FI-2070

KIT DE REPARACIÓN PARA LA VÁLVULA EBS (SIMPLE)



MARCAS / APLICACIONES INDICADAS

VOLVO

REFERENCIA TÉCNICA PUBLICADA

Modelo / sistema: EBS
KNORR-BREMSE:Nº da válvula: K 000.914

Quinelato, pág. 108. Factura 857092.004, pág. 3.

FI-2071

KIT DE REPARACIÓN PARA LA VÁLVULA EBS (DOBLE)



MARCAS / APLICACIONES INDICADAS

SCANIA / VOLVO

REFERENCIA TÉCNICA PUBLICADA

Modelo / sistema: EBS
KNORR-BREMSE:Nº da válvula: K 001.411

Quinelato, pág. 108. Factura 857092.004, pág. 1.

FI-2072

KIT DE REPARACIÓN PARA LA VÁLVULA EBS (SIMPLE)



MARCAS / APLICACIONES INDICADAS

SCANIA

REFERENCIA TÉCNICA PUBLICADA

Modelo / sistema: EBS
KNORR-BREMSE:Nº da válvula: 0.486.203.025

Quinelato, pág. 109. Factura 857092.004, pág. 4.

FI-2074

KIT DE REPARACIÓN PARA LA VÁLVULA EBS (DOBLE)



MARCAS / APLICACIONES INDICADAS

SCANIA / VOLVO

REFERENCIA TÉCNICA PUBLICADA

Modelo / sistema: EBS
KNORR-BREMSE:K005418

Quinelato, pág. 109. Factura 857092.004, pág. 1.

FI-1090

KIT DE REPARACIÓN PARA LA VÁLVULA FRENO DE MANO



MARCAS / APLICACIONES INDICADAS

MERCEDES-BENZ / SCANIA / VOLVO

REFERENCIA TÉCNICA PUBLICADA

KNORR-BREMSE:I 83.572

Quinelato, pág. 109. Factura 857092.004, pág. 2.

FI-1860

KIT DE REPARACIÓN PARA LA VÁLVULA NIVELACIÓN



MARCAS / APLICACIONES INDICADAS

MERCEDES-BENZ / SCANIA / VOLVO

REFERENCIA TÉCNICA PUBLICADA

KNORR-BREMSE:I83250

Quinelato, pág. 111. Factura 857092.004, pág. 1.

FI-925

KIT DE REPARACIÓN PARA LA VÁLVULA 2 VÍAS



MARCAS / APLICACIONES INDICADAS

MERCEDES-BENZ / SCANIA

REFERENCIA TÉCNICA PUBLICADA

KNORR-BREMSE:II 35.221

Quinelato, pág. 111. Factura 857092.004, pág. 4.

FI-1252

KIT DE REPARACIÓN PARA LA VÁLVULA DE DRENAJE AUTOMATICA

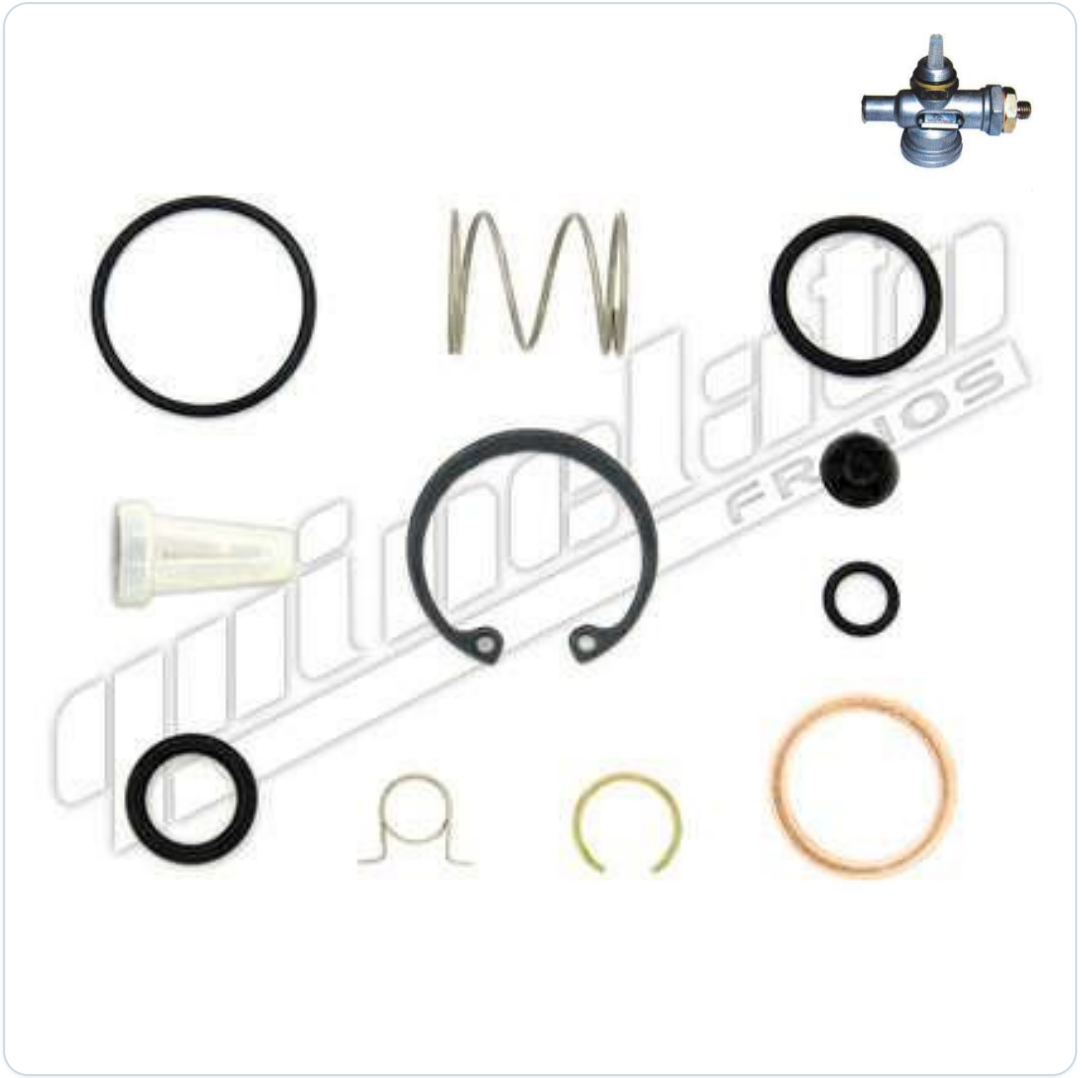

MARCAS / APLICACIONES INDICADAS

MERCEDES-BENZ / SCANIA / VOLVO

REFERENCIA TÉCNICA PUBLICADA

KNORR-BREMSE:I 86.230

Quinelato, pág. 111. Factura 857092.004, pág. 2.

FI-1255

ÉMBOLO PARA LA VÁLVULA DE DRENAJE AUTOMÁTICA

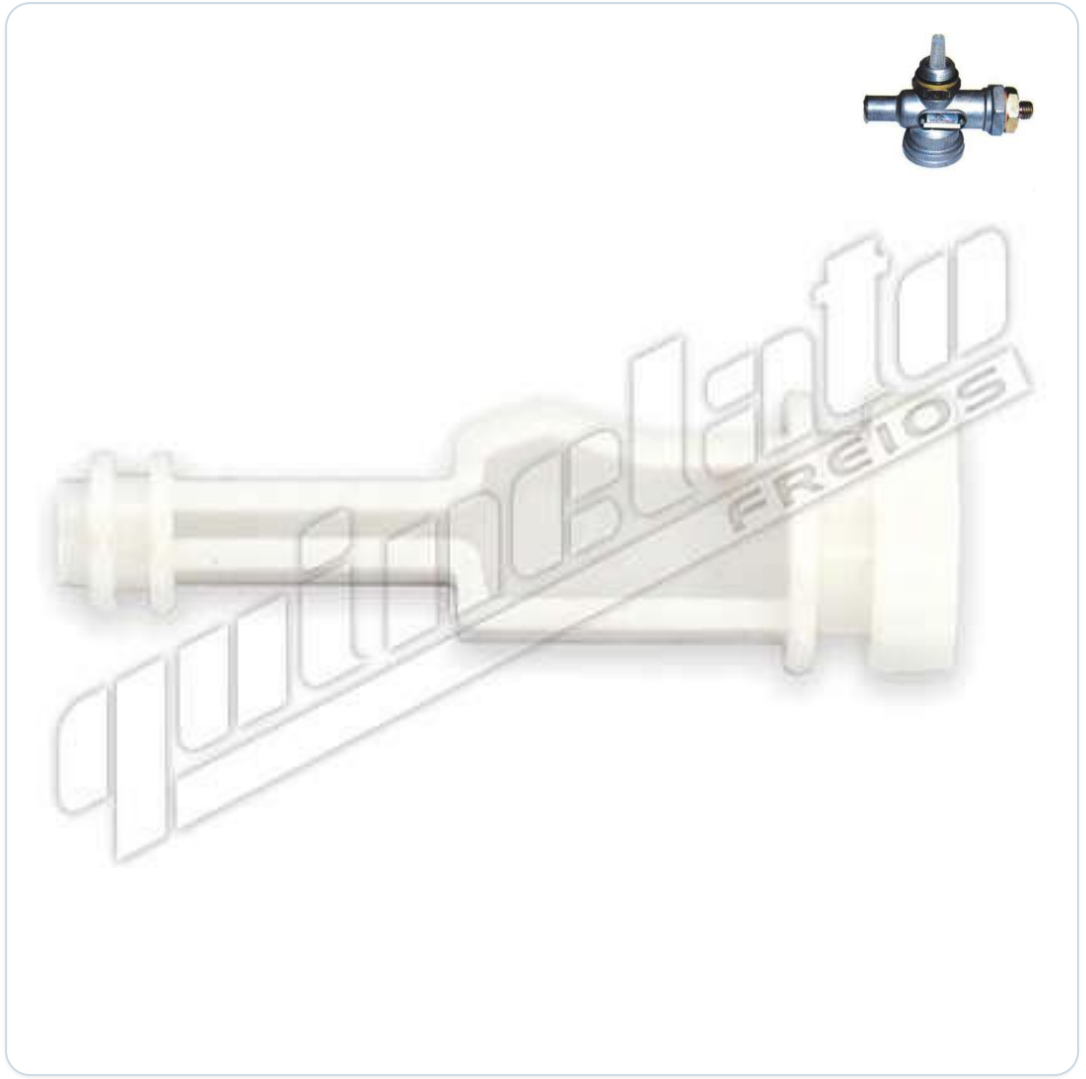

MARCAS / APLICACIONES INDICADAS

MERCEDES-BENZ / SCANIA / VOLVO

REFERENCIA TÉCNICA PUBLICADA

KNORR-BREMSE:4B 530451 / B 530451

Quinelato, pág. 111. Factura 857092.004, pág. 4.

FI-844

KIT DE REPARACIÓN PARA LA VÁLVULA DE RETENCIÓN



MARCAS / APLICACIONES INDICADAS

MERCEDES-BENZ / SCANIA / VOLVO

REFERENCIA TÉCNICA PUBLICADA

KNORR-BREMSE:II 15.167

Quinelato, pág. 111. Factura 857092.004, pág. 2.

FI-1100

KIT DE REPARACIÓN PARA LA VÁLVULA DESCARGA RÁPIDA



MARCAS / APLICACIONES INDICADAS

MERCEDES-BENZ / SCANIA

REFERENCIA TÉCNICA PUBLICADA

KNORR-BREMSE:II 15.138

Quinelato, pág. 111. Factura 857092.004, pág. 5.

FI-1128M

KIT DE REPARACIÓN PARCIAL PARA LA CÁMARA TRISTOP (TIPO - 24)



MARCAS / APLICACIONES INDICADAS

MERCEDES-BENZ / VOLVO

REFERENCIA TÉCNICA PUBLICADA

KNORR-BREMSE:I 82.912P / I.82914P

Quinelato, pág. 111. Factura 857092.004, pág. 4.

FI-841

KIT DE REPARACIÓN PARA LA VÁLVULA DESCARGA RÁPIDA



MARCAS / APLICACIONES INDICADAS

MERCEDES-BENZ / VOLVO

REFERENCIA TÉCNICA PUBLICADA

VARGA / TRW:RRVA 0036-5
0004295955
4183862

Quinelato, pág. 114. Factura 857092.004, pág. 5.

FI-1887

KIT DE REPARACIÓN PARA LA VÁLV REGULADOR FLUJO



MARCAS / APLICACIONES INDICADAS

DAF / MERCEDES-BENZ / VOLVO

REFERENCIA TÉCNICA PUBLICADA

WABCO:975.002.070-0

Quinelato, pág. 115. Factura 857092.004, pág. 2.

FI-2034N

NÚCLEO DE VÁLVULA DE NIVELACIÓN



MARCAS / APLICACIONES INDICADAS

DAF / MERCEDES-BENZ / SCANIA / VOLVO

REFERENCIA TÉCNICA PUBLICADA

WABCO:432.433.002-0

Quinelato, pág. 115. Factura 857092.004, pág. 1.

FI-2047B

SENSOR PARA LA VÁLVULA DE SUSPENSIÓN ECAS





MARCAS / APLICACIONES INDICADAS

MERCEDES-BENZ / SCANIA

REFERENCIA TÉCNICA PUBLICADA

Modelo / sistema: ECAS
WABCO:442 001 003 1

Quinelato, pág. 115. Factura 857092.004, pág. 4.

FI-2048

JUEGO DE REPARACIÓN DE VÁLVULA DE CONTROL DEL EJE DE ELEVACI

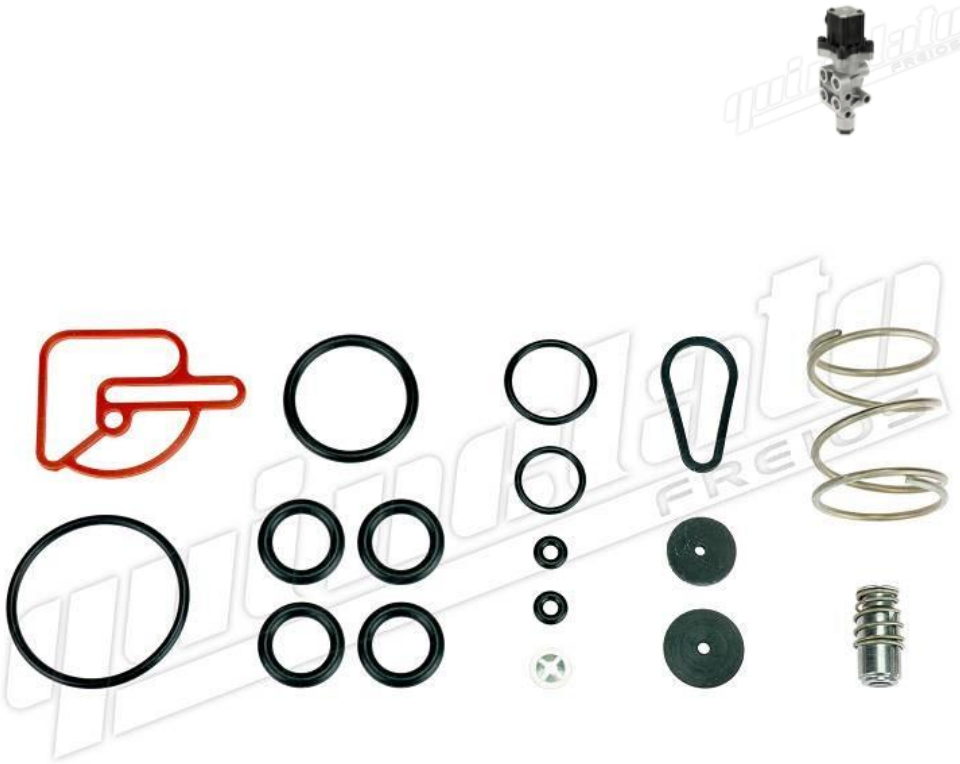

MARCAS / APLICACIONES INDICADAS

DAF / SCANIA / VOLVO

REFERENCIA TÉCNICA PUBLICADA

WABCO:463 084 031 0

Quinelato, pág. 115. Factura 857092.004, pág. 2.

FI-2076C

KIT DE REPARACIÓN PARA LA VÁLVULA MODULADORA ABS





MARCAS / APLICACIONES INDICADAS

MERCEDES-BENZ

REFERENCIA TÉCNICA PUBLICADA

Modelo / sistema: ABS
WABCO:480 105 006 0

Quinelato, pág. 116. Factura 857092.004, pág. 4.

FI-2084B

SENSOR DE LA VÁLVULA ABS





MARCAS / APLICACIONES INDICADAS

MERCEDES-BENZ / SCANIA / VOLVO

REFERENCIA TÉCNICA PUBLICADA

Modelo / sistema: ABS
WABCO:442 197 710 2

Quinelato, pág. 116. Factura 857092.004, pág. 1.

FI-2084N

NÚCLEO DE LA VÁLVULA DE ABS



MARCAS / APLICACIONES INDICADAS

MERCEDES-BENZ / SCANIA / VOLVO

REFERENCIA TÉCNICA PUBLICADA

Modelo / sistema: ABS
WABCO:Nº da válvula: 472.195.004-0

Quinelato, pág. 116. Factura 857092.004, pág. 1.

FI-2087B

BOBINA DE LA VÁLVULA DISTRIBUIDORA EBS

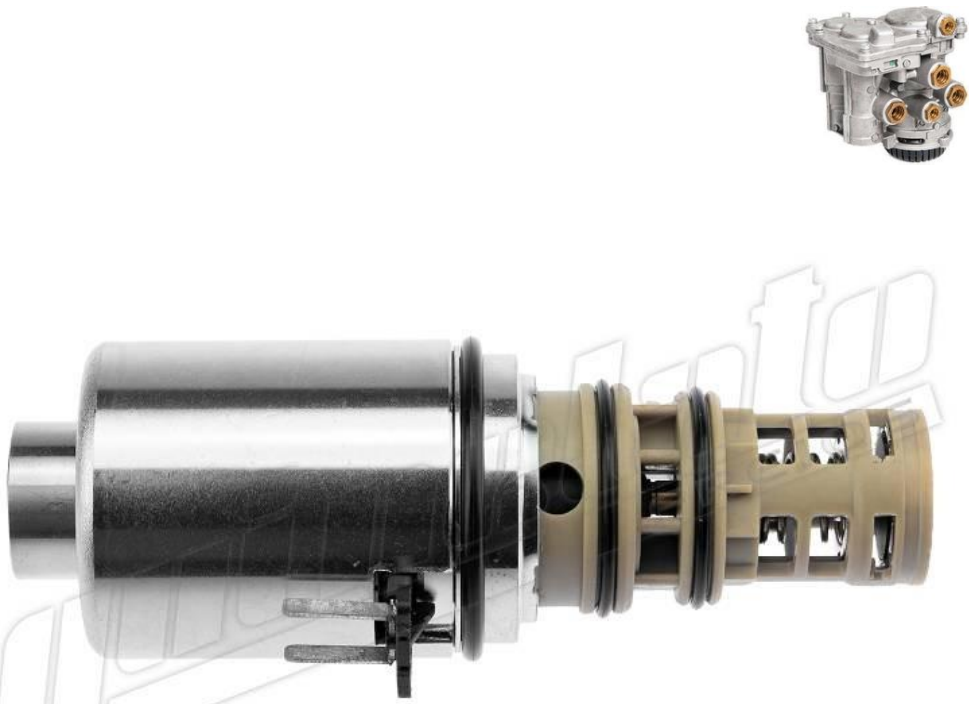

MARCAS / APLICACIONES INDICADAS

DAF / MERCEDES-BENZ / SCANIA

REFERENCIA TÉCNICA PUBLICADA

Modelo / sistema: EBS
WABCO:480 204 000 0

Quinelato, pág. 116. Factura 857092.004, pág. 1.

FI-2087SE

PLACA CON SENSOR DE LA VÁLVULA DISTRIBUIDORA EBS



MARCAS / APLICACIONES INDICADAS

DAF / MERCEDES-BENZ / SCANIA

REFERENCIA TÉCNICA PUBLICADA

Modelo / sistema: EBS
WABCO:480 204 000 0

Quinelato, pág. 116. Factura 857092.004, pág. 1.

FI-2091S

SILENCIADOR DE DESCARGA VÁLVULA RELÊ SILENCIADOR DE DESCARGA DE LA VÁLVULA RELÉ



MARCAS / APLICACIONES INDICADAS

DAF / MERCEDES-BENZ / SCANIA

REFERENCIA TÉCNICA PUBLICADA

WABCO:432.407.050-0

Quinelato, pág. 116. Factura 857092.004, pág. 2.

FI-2091SE

SENSOR PARA LA VÁLVULA RELE

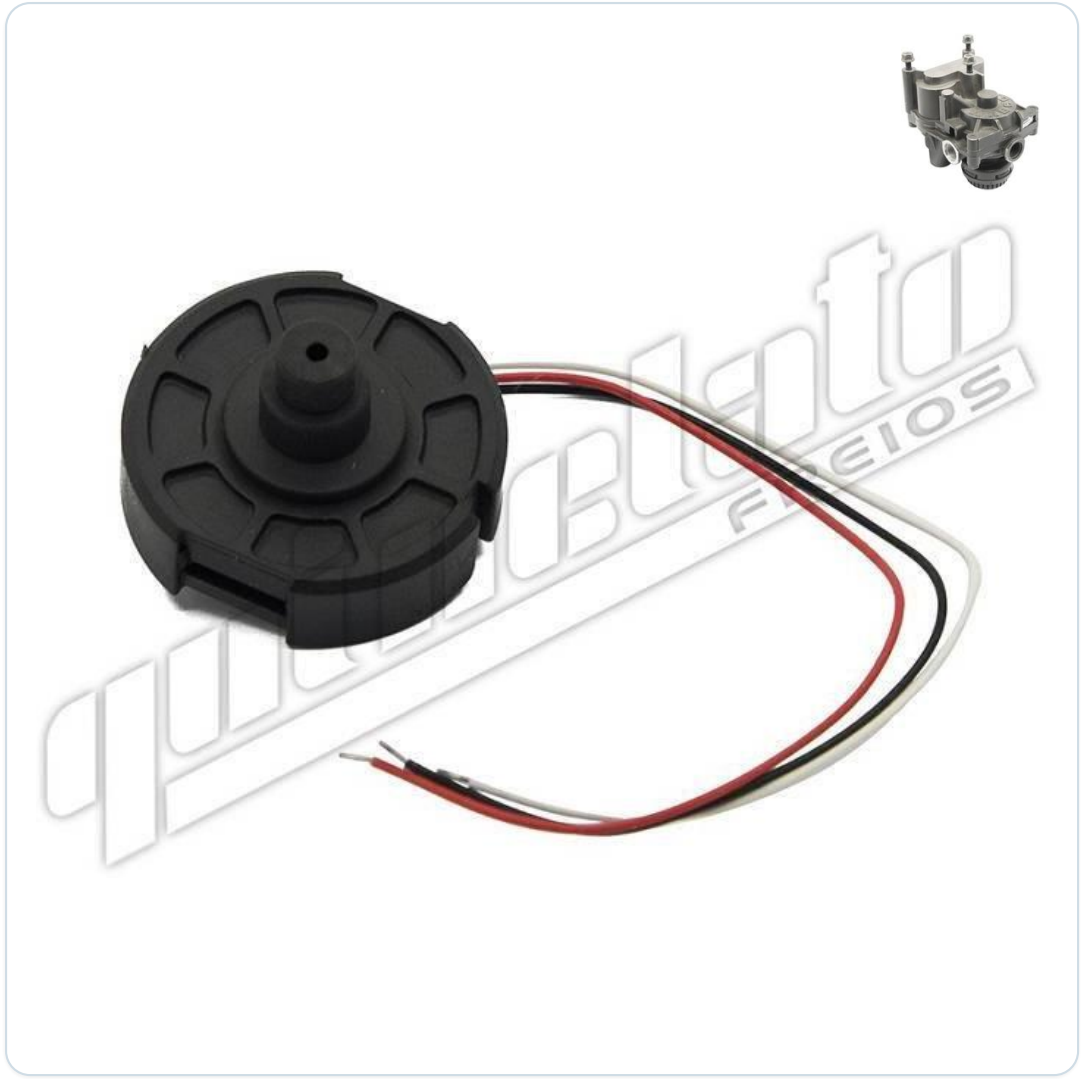

MARCAS / APLICACIONES INDICADAS

DAF / MERCEDES-BENZ / SCANIA

REFERENCIA TÉCNICA PUBLICADA

WABCO:480.202.921-2

Quinelato, pág. 116. Factura 857092.004, pág. 2.

FI-2094

KIT DE REPARACIÓN PARA LA VÁLVULA MODULADORA TEBS - ANTI VUE



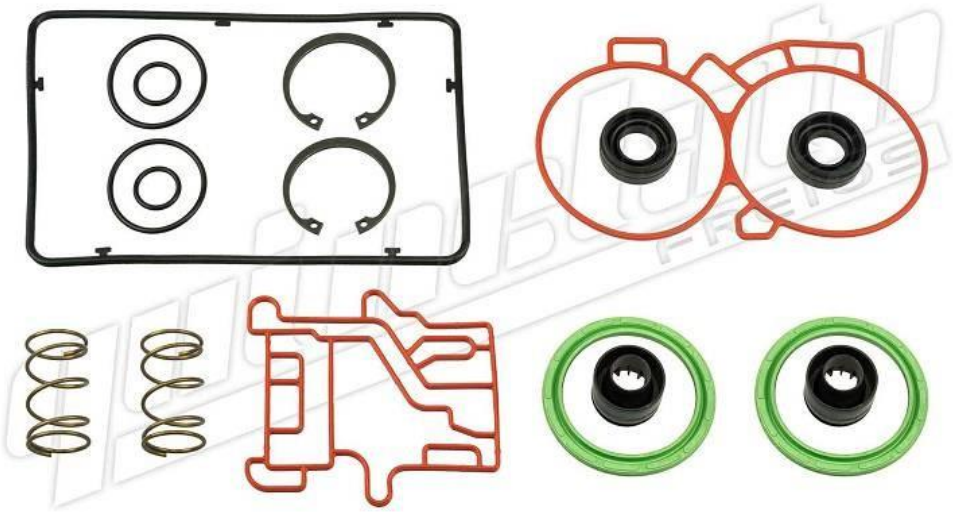

MARCAS / APLICACIONES INDICADAS

DAF / SCANIA / VOLVO

REFERENCIA TÉCNICA PUBLICADA

Modelo / sistema: TEBS
WABCO:480 102 030 0

Quinelato, pág. 116. Factura 857092.004, pág. 1.

FI-2096

KIT DE REPARACIÓN DEL MODULADOR EBS - DOBLE





MARCAS / APLICACIONES INDICADAS

DAF / MERCEDES-BENZ

REFERENCIA TÉCNICA PUBLICADA

Modelo / sistema: EBS
WABCO:480 106 002 0

Quinelato, pág. 117. Factura 857092.004, pág. 1.

FI-2096E

KIT DE REPARACIÓN PARA LA VÁLVULA MODULADORA ABS (DOBLE)





MARCAS / APLICACIONES INDICADAS

DAF / MERCEDES-BENZ

REFERENCIA TÉCNICA PUBLICADA

Modelo / sistema: ABS
WABCO:480 106 002 0

Quinelato, pág. 117. Factura 857092.004, pág. 1.

FI-2097

KIT DE REPARACIÓN DEL MODULADOR EBS - SIMPLE





MARCAS / APLICACIONES INDICADAS

DAF / MERCEDES-BENZ

REFERENCIA TÉCNICA PUBLICADA

Modelo / sistema: EBS
WABCO:480 106 300 0

Quinelato, pág. 117. Factura 857092.004, pág. 1.

FI-2097E

KIT DE REPARACIÓN PARA LA VÁLVULA EBS (SIMPLE)





MARCAS / APLICACIONES INDICADAS

DAF / MERCEDES-BENZ

REFERENCIA TÉCNICA PUBLICADA

Modelo / sistema: EBS
WABCO:480 106 300 0

Quinelato, pág. 117. Factura 857092.004, pág. 1.

FI-2098

KIT DE REPARACIÓN PARA LA VÁLVULA DISTRIBUIDORA EBS



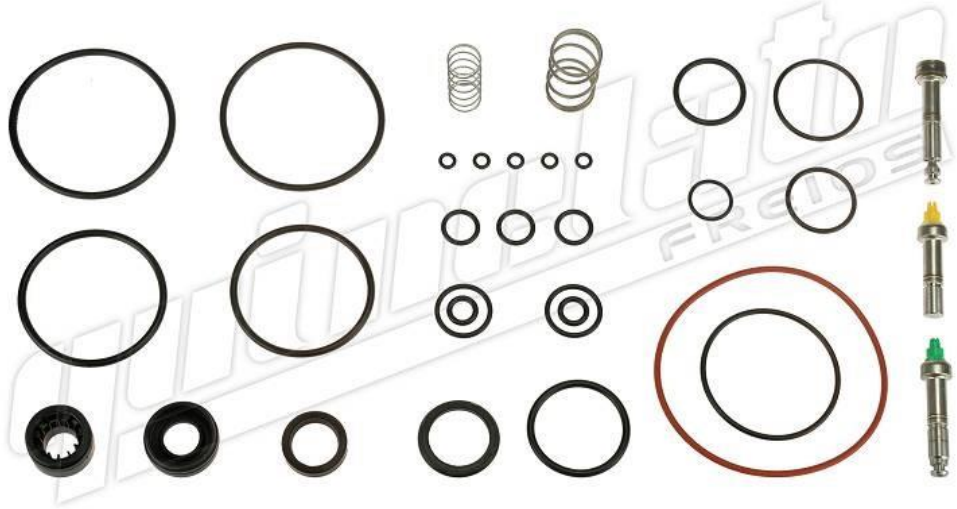

MARCAS / APLICACIONES INDICADAS

DAF / MERCEDES-BENZ

REFERENCIA TÉCNICA PUBLICADA

Modelo / sistema: EBS
WABCO:480 204 922 2

Quinelato, pág. 117. Factura 857092.004, pág. 1.

FI-2202

KIT DE REPARACIÓN PARA LA VÁLVULA DE PEDAL



MARCAS / APLICACIONES INDICADAS

SCANIA

REFERENCIA TÉCNICA PUBLICADA

WABCO:461.330.003-0

Quinelato, pág. 117. Factura 857092.004, pág. 5.

FI-1288C

KIT DE REPARACIÓN PARA EL REGULADOR DE PRESIÓN



MARCAS / APLICACIONES INDICADAS

SCANIA / VOLVO

REFERENCIA TÉCNICA PUBLICADA

WABCO:884.503.378-2

Quinelato, pág. 118. Factura 857092.004, pág. 4.

FI-2032

KIT DE REPARACIÓN PARA EL REGULADOR DE PRESIÓN (APU)



MARCAS / APLICACIONES INDICADAS

MERCEDES-BENZ

REFERENCIA TÉCNICA PUBLICADA

Modelo / sistema: APU
WABCO:432.410.938-2

Quinelato, pág. 118. Factura 857092.004, pág. 4.

FI-2032C

KIT DE REPARACIÓN PARA EL REGULADOR DE PRESIÓN (APU)



MARCAS / APLICACIONES INDICADAS

MERCEDES-BENZ

REFERENCIA TÉCNICA PUBLICADA

Modelo / sistema: APU
WABCO:432.410.938-2

Quinelato, pág. 118. Factura 857092.004, pág. 4.

FI-2031C

KIT DE REPARACIÓN PARA LA VÁLVULA DE PROTECCIÓN APU



MARCAS / APLICACIONES INDICADAS

MERCEDES-BENZ

REFERENCIA TÉCNICA PUBLICADA

Modelo / sistema: APU
WABCO:884.501.918-2

Quinelato, pág. 119. Factura 857092.004, pág. 4.

FI-2031E

KIT DE REPARACIÓN PARA LA VÁLVULA DE PROTECCIÓN APU

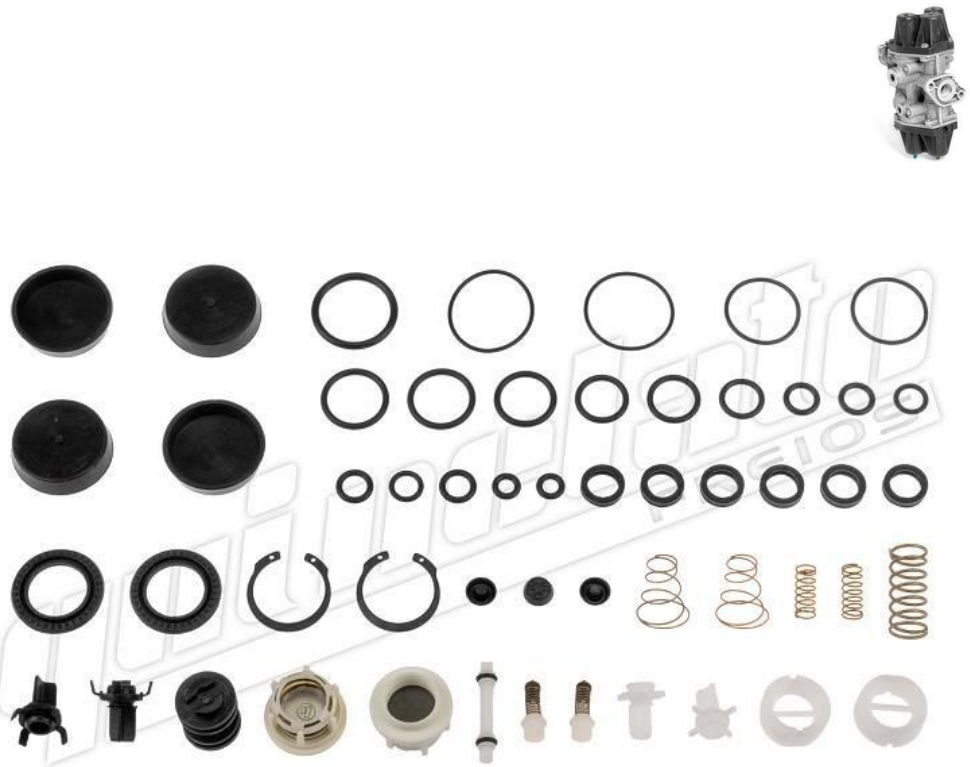

MARCAS / APLICACIONES INDICADAS

MERCEDES-BENZ

REFERENCIA TÉCNICA PUBLICADA

Modelo / sistema: APU
WABCO:884.502.866-2

Quinelato, pág. 119. Factura 857092.004, pág. 4.

FI-2031M

KIT DE REPARACIÓN PARA LA VÁLVULA DE PROTECCIÓN APU



MARCAS / APLICACIONES INDICADAS

MERCEDES-BENZ

REFERENCIA TÉCNICA PUBLICADA

Modelo / sistema: APU
WABCO:932.507.001-0

Quinelato, pág. 119. Factura 857092.004, pág. 4.

FI-2035

KIT DE REPARACIÓN PARCIAL PARA EL SECADOR DE AIRE APU

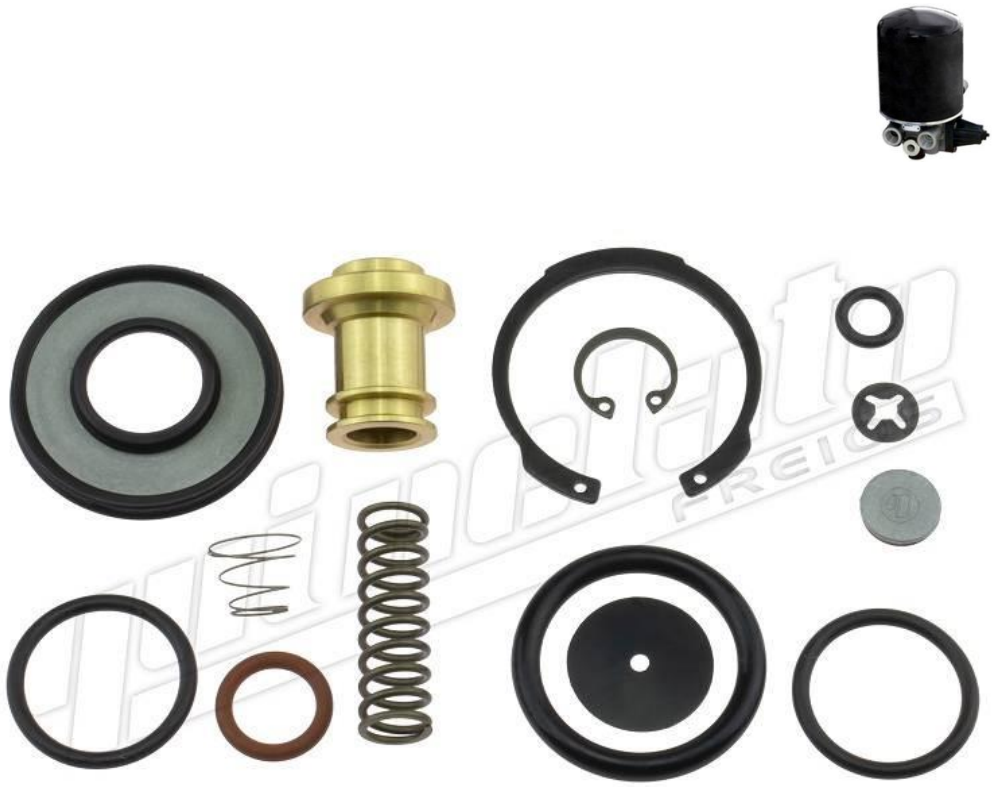

MARCAS / APLICACIONES INDICADAS

MERCEDES-BENZ / VOLVO

REFERENCIA TÉCNICA PUBLICADA

Modelo / sistema: APU
WABCO:932.400.001-2

Quinelato, pág. 119. Factura 857092.004, pág. 2.

FI-2035C

KIT DE REPARACIÓN PARA EL SECADOR DE AIRE APU



MARCAS / APLICACIONES INDICADAS

MERCEDES-BENZ / VOLVO

REFERENCIA TÉCNICA PUBLICADA

Modelo / sistema: APU
WABCO:932.400.001-2

Quinelato, pág. 119. Factura 857092.004, pág. 2.

FI-2035A

KIT DE REPARACIÓN PARCIAL PARA EL SECADOR DE AIRE APU



MARCAS / APLICACIONES INDICADAS

MERCEDES-BENZ / VOLVO

REFERENCIA TÉCNICA PUBLICADA

Modelo / sistema: APU
WABCO:932.400.001-2

Quinelato, pág. 119. Factura 857092.004, pág. 2.

FI-2035CA

KIT DE REPARACIÓN PARA EL SECADOR DE AIRE APU

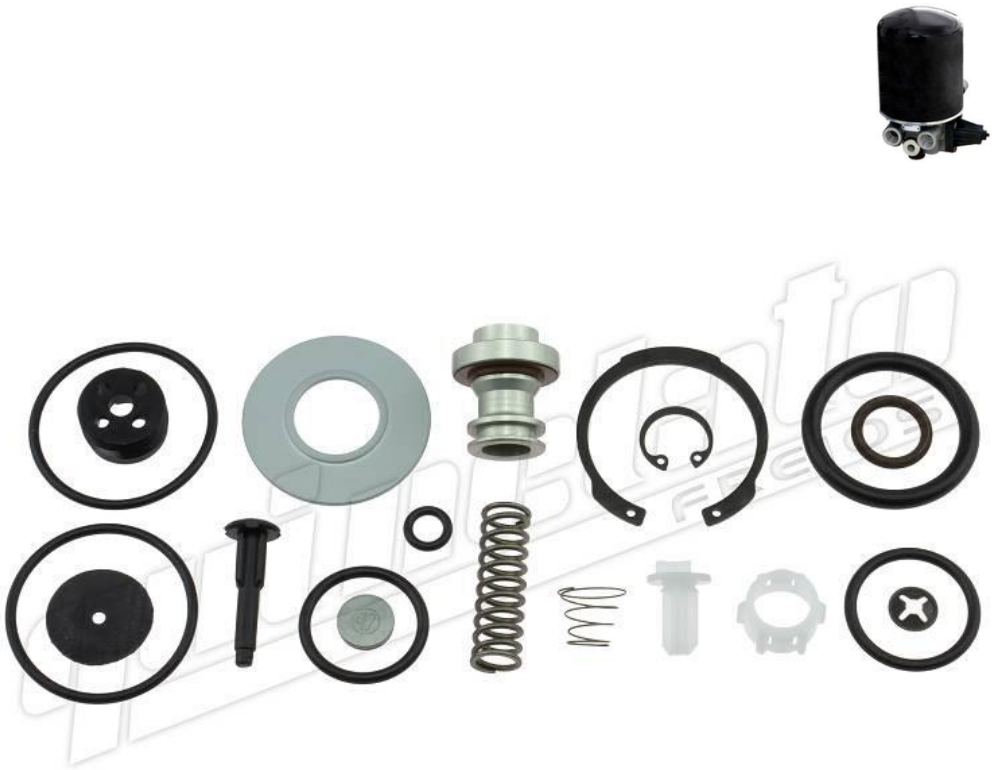

MARCAS / APLICACIONES INDICADAS

MERCEDES-BENZ / VOLVO

REFERENCIA TÉCNICA PUBLICADA

Modelo / sistema: APU
WABCO:932.400.001-2

Quinelato, pág. 119. Factura 857092.004, pág. 2.

FI-2035B

BOQUILLA DEL SECADOR DE AIRE APU



MARCAS / APLICACIONES INDICADAS

MERCEDES-BENZ / SCANIA / VOLVO

REFERENCIA TÉCNICA PUBLICADA

Modelo / sistema: APU
WABCO:432.410.552-2

Quinelato, pág. 120. Factura 857092.004, pág. 2.

FI-2035S

SILENCIADOR DE LA VÁLVULA SECADORA APU



MARCAS / APLICACIONES INDICADAS

MERCEDES-BENZ / VOLVO

REFERENCIA TÉCNICA PUBLICADA

Modelo / sistema: APU
WABCO:432.407.012-0

Quinelato, pág. 120. Factura 857092.004, pág. 4.

FI-2036

KIT DE REPARACIÓN PARA EL SECADOR DE AIRE APU



MARCAS / APLICACIONES INDICADAS

SCANIA

REFERENCIA TÉCNICA PUBLICADA

Modelo / sistema: APU
WABCO:432.410.002-2 / 432.410.939-2

Quinelato, pág. 120. Factura 857092.004, pág. 4.

FI-2036A

KIT DE REPARACIÓN PARA EL SECADOR DE AIRE APU

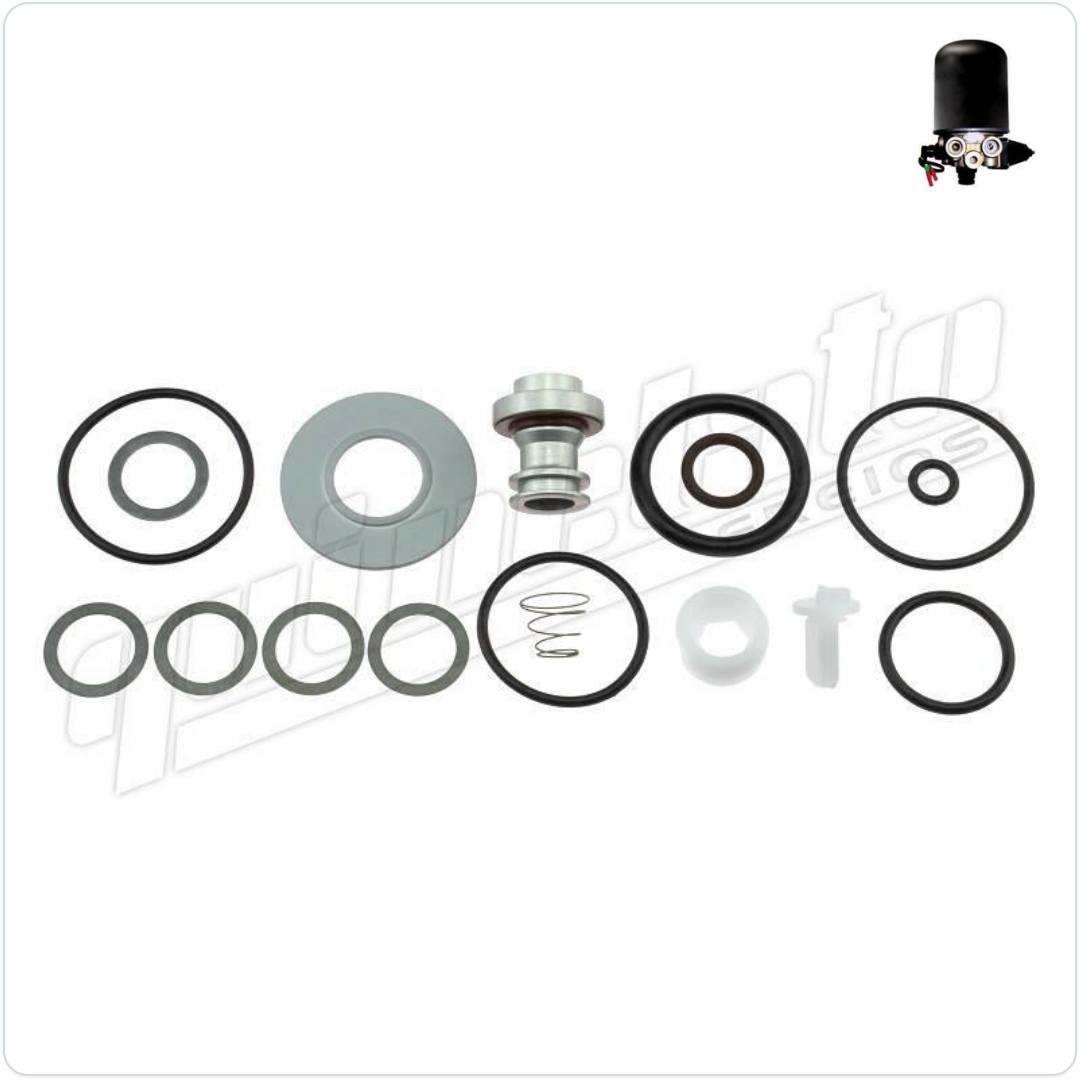

MARCAS / APLICACIONES INDICADAS

SCANIA

REFERENCIA TÉCNICA PUBLICADA

Modelo / sistema: APU
WABCO:432.410.002-2 / 432.410.939-2

Quinelato, pág. 120. Factura 857092.004, pág. 4.

FI-2038

KIT DE REPARACIÓN PARA LA VÁLVULA E-APU



MARCAS / APLICACIONES INDICADAS

SCANIA

REFERENCIA TÉCNICA PUBLICADA

Modelo / sistema: APU
WABCO:932.510.952-2

Quinelato, pág. 120. Factura 857092.004, pág. 5.

FI-2038A

KIT DE REPARACIÓN PARA LA VÁLVULA E-APU



MARCAS / APLICACIONES INDICADAS

SCANIA

REFERENCIA TÉCNICA PUBLICADA

Modelo / sistema: APU
WABCO:932.510.952-2

Quinelato, pág. 120. Factura 857092.004, pág. 5.

FI-2038RS

KIT DE REPARACIÓN DE BOBINAS PARA LA VÁLVULA E-APU

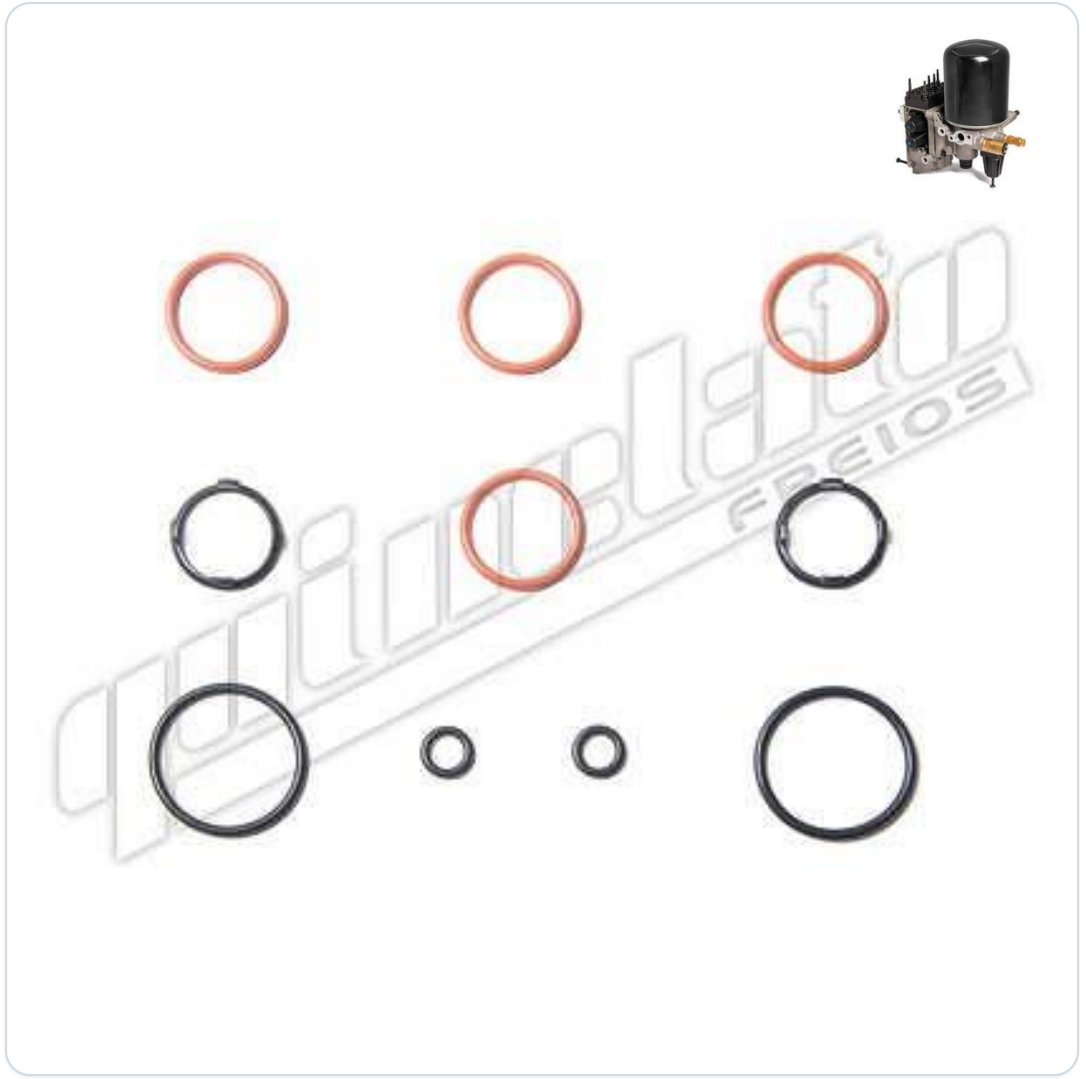

MARCAS / APLICACIONES INDICADAS

SCANIA

REFERENCIA TÉCNICA PUBLICADA

Modelo / sistema: APU
WABCO:442.110.073-1

Quinelato, pág. 120. Factura 857092.004, pág. 5.

FI-2038M

KIT DE REPARACIÓN PARA LA VÁLVULA E-APU II



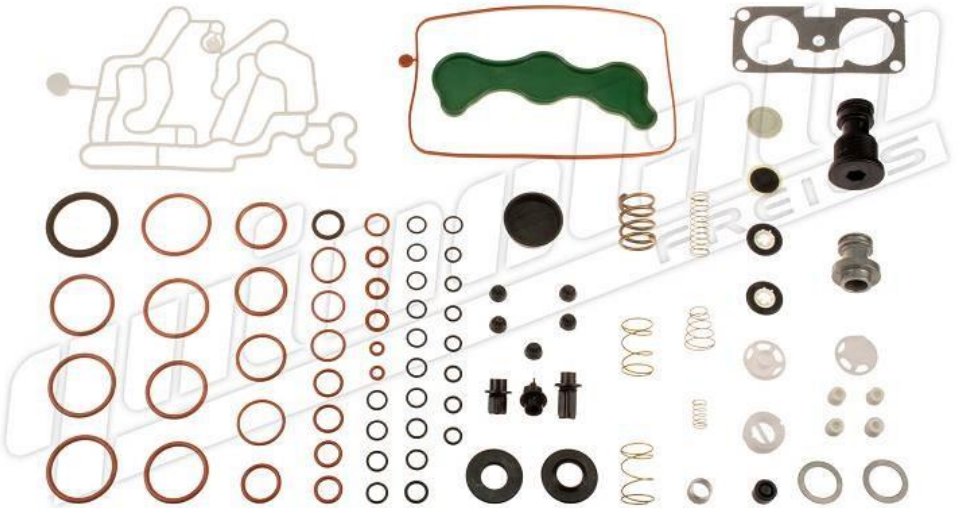

MARCAS / APLICACIONES INDICADAS

SCANIA

REFERENCIA TÉCNICA PUBLICADA

Modelo / sistema: APU
WABCO:932 510 200 0

Quinelato, pág. 121. Factura 857092.004, pág. 5.

FI-2038MI

INSERTO DE PLÁSTICO PARA VÁLVULA E-APU II





MARCAS / APLICACIONES INDICADAS

MERCEDES-BENZ / SCANIA

REFERENCIA TÉCNICA PUBLICADA

Modelo / sistema: APU
WABCO:932.510.206-2

Quinelato, pág. 121. Factura 857092.004, pág. 4.

FI-2039

KIT DE REPARACIÓN PARA EL SECADOR DE AIRE APU



MARCAS / APLICACIONES INDICADAS

MERCEDES-BENZ

REFERENCIA TÉCNICA PUBLICADA

Modelo / sistema: APU
WABCO:432.415.922-2

Quinelato, pág. 121. Factura 857092.004, pág. 5.

FI-2039A

KIT DE REPARACIÓN PARA EL SECADOR DE AIRE APU



MARCAS / APLICACIONES INDICADAS

MERCEDES-BENZ

REFERENCIA TÉCNICA PUBLICADA

Modelo / sistema: APU
WABCO:432.415.922-2

Quinelato, pág. 121. Factura 857092.004, pág. 5.

FI-1055

KIT DE REPARACIÓN PARA LA VÁLVULA DE PEDAL

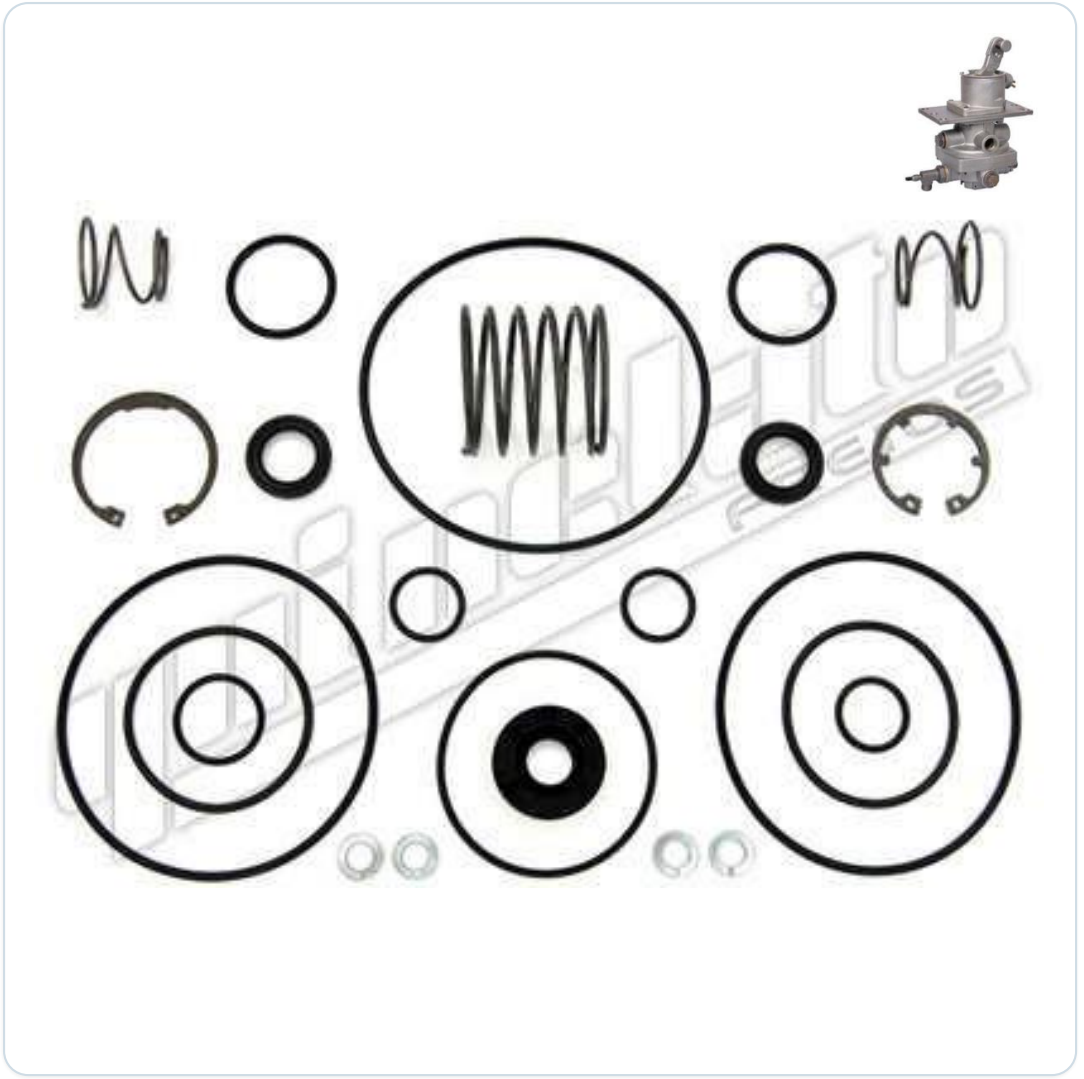

MARCAS / APLICACIONES INDICADAS

MERCEDES-BENZ

REFERENCIA TÉCNICA PUBLICADA

WABCO:461.307.002-2

Quinelato, pág. 122. Factura 857092.004, pág. 5.

FI-1050

KIT DE REPARACIÓN PARA LA VÁLVULA DE PEDAL



MARCAS / APLICACIONES INDICADAS

MERCEDES-BENZ / VOLVO

REFERENCIA TÉCNICA PUBLICADA

WABCO:461.315.005-2

Quinelato, pág. 122. Factura 857092.004, pág. 2.

FI-1051

KIT DE REPARACIÓN PARCIAL PARA LA VÁLVULA DE PEDAL



MARCAS / APLICACIONES INDICADAS

MERCEDES-BENZ / VOLVO

REFERENCIA TÉCNICA PUBLICADA

WABCO:461.315.006-2

Quinelato, pág. 122. Factura 857092.004, pág. 2.

FI-1053

KIT DE REPARACIÓN PARA LA VÁLVULA DE PEDAL



MARCAS / APLICACIONES INDICADAS

SCANIA

REFERENCIA TÉCNICA PUBLICADA

WABCO:014.006.000-2

Quinelato, pág. 122. Factura 857092.004, pág. 5.

FI-1052

KIT DE REPARACIÓN PARA LA VÁLVULA DE PEDAL



MARCAS / APLICACIONES INDICADAS

MERCEDES-BENZ

REFERENCIA TÉCNICA PUBLICADA

WABCO:461.315.002-2

Quinelato, pág. 122. Factura 857092.004, pág. 5.

FI-1054

KIT DE REPARACIÓN PARA LA VÁLVULA DE PEDAL



MARCAS / APLICACIONES INDICADAS

SCANIA

REFERENCIA TÉCNICA PUBLICADA

WABCO:461.315.907-2

Quinelato, pág. 122. Factura 857092.004, pág. 5.

FI-1057ON

KIT DE REPARACIÓN PARA LA VÁLVULA DE PEDAL



MARCAS / APLICACIONES INDICADAS

MERCEDES-BENZ

REFERENCIA TÉCNICA PUBLICADA

WABCO:461.315.913-2

Quinelato, pág. 122. Factura 857092.004, pág. 5.

FI-1057

KIT DE REPARACIÓN PARA LA VÁLVULA DE PEDAL



MARCAS / APLICACIONES INDICADAS

MERCEDES-BENZ

REFERENCIA TÉCNICA PUBLICADA

WABCO:461.315.913-2

Quinelato, pág. 122. Factura 857092.004, pág. 5.

FI-1059

KIT DE REPARACIÓN PARA LA VÁLVULA DE PEDAL



MARCAS / APLICACIONES INDICADAS

VOLVO

REFERENCIA TÉCNICA PUBLICADA

WABCO:884.503.548-2

Quinelato, pág. 123. Factura 857092.004, pág. 5.

FI-1059M

KIT DE REPARACIÓN PARA LA VÁLVULA DE PEDAL



MARCAS / APLICACIONES INDICADAS

VOLVO

REFERENCIA TÉCNICA PUBLICADA

WABCO:461.494.026-6

Quinelato, pág. 123. Factura 857092.004, pág. 5.

FI-2078

KIT DE REPARACIÓN PARA LA VÁLVULA DE PEDAL



MARCAS / APLICACIONES INDICADAS

MERCEDES-BENZ

REFERENCIA TÉCNICA PUBLICADA

WABCO:Nº da válvula: 480.003.000-0

Quinelato, pág. 123. Factura 857092.004, pág. 5.

FI-1069

KIT DE REPARACIÓN PARA LA VÁLVULA DE PEDAL



MARCAS / APLICACIONES INDICADAS

VOLVO

REFERENCIA TÉCNICA PUBLICADA

WABCO:461.330.001-0

Quinelato, pág. 123. Factura 857092.004, pág. 5.

FI-2200

KIT DE REPARACIÓN PARA LA VÁLVULA DE PEDAL



MARCAS / APLICACIONES INDICADAS

DAF / MERCEDES-BENZ

REFERENCIA TÉCNICA PUBLICADA

WABCO:461 333 003 0

Quinelato, pág. 123. Factura 857092.004, pág. 2.

FI-2201

KIT DE REPARACIÓN PARA LA VÁLVULA DE PEDAL

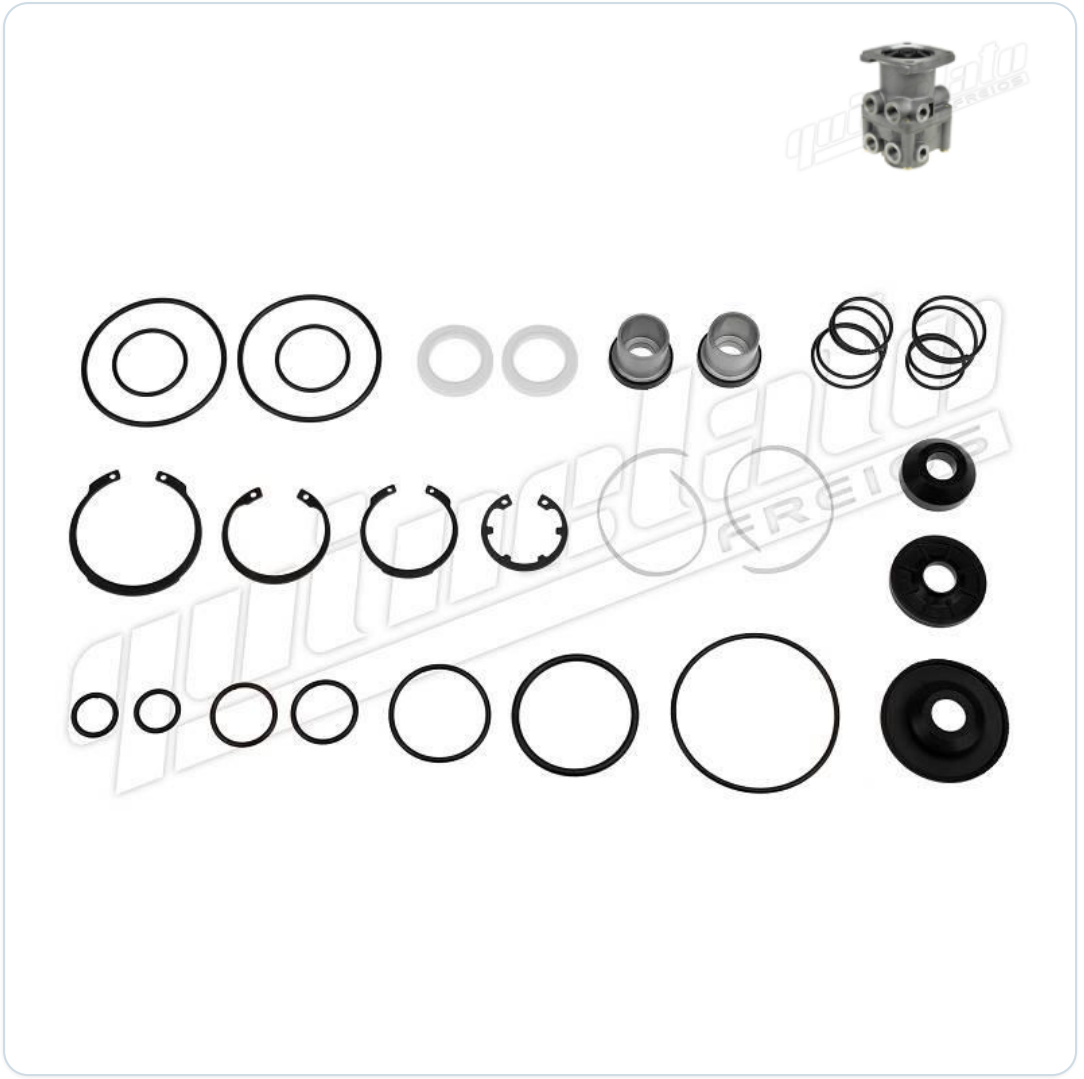

MARCAS / APLICACIONES INDICADAS

SCANIA

REFERENCIA TÉCNICA PUBLICADA

WABCO:461.315.100.0 / 884.503.518.2

Quinelato, pág. 123. Factura 857092.004, pág. 5.

FI-1071

KIT DE REPARACIÓN PARA LA VÁLVULA RELE



MARCAS / APLICACIONES INDICADAS

MERCEDES-BENZ / SCANIA / VOLVO

REFERENCIA TÉCNICA PUBLICADA

WABCO:973.001.004-2

Quinelato, pág. 123. Factura 857092.004, pág. 2.

FI-1071P

ASTA PARA LA VÁLVULA RELE

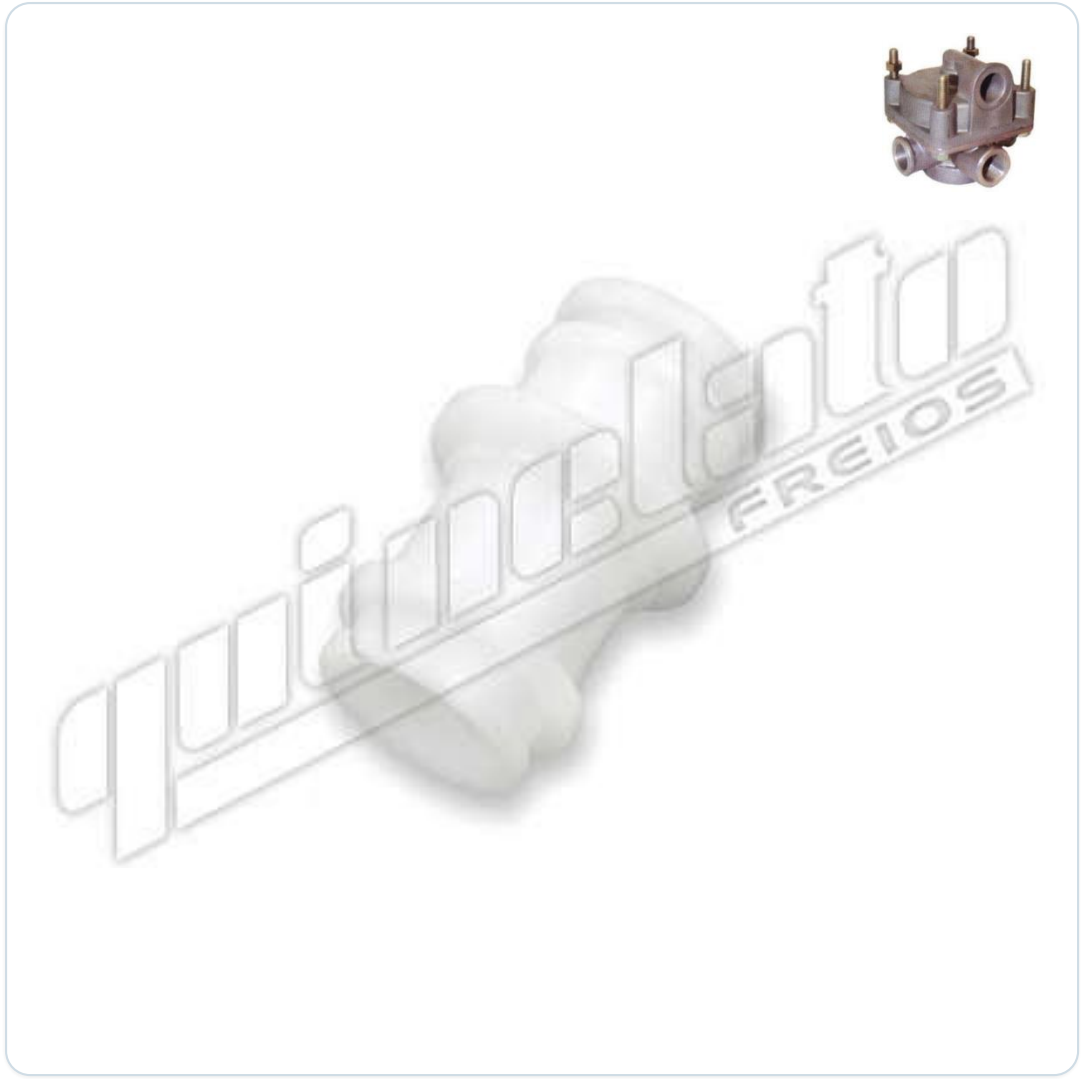

MARCAS / APLICACIONES INDICADAS

MERCEDES-BENZ / SCANIA / VOLVO

REFERENCIA TÉCNICA PUBLICADA

WABCO:471.005.500-4

Quinelato, pág. 123. Factura 857092.004, pág. 2.

FI-1072

KIT DE REPARACIÓN PARA LA VÁLVULA RELE

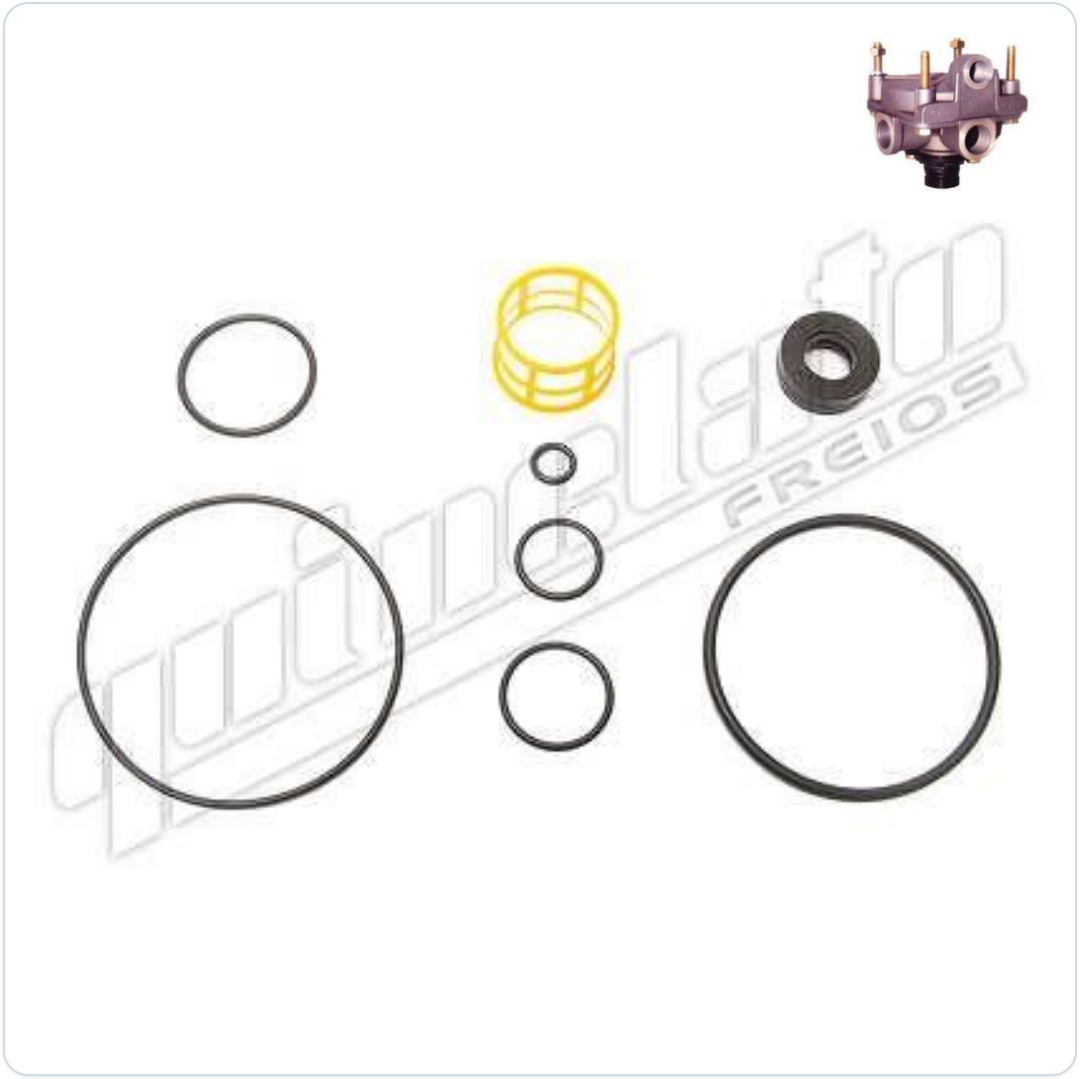

MARCAS / APLICACIONES INDICADAS

MERCEDES-BENZ / SCANIA / VOLVO

REFERENCIA TÉCNICA PUBLICADA

WABCO:973.011.003-2

Quinelato, pág. 123. Factura 857092.004, pág. 2.

FI-1072P

KIT DE REPARACIÓN PARCIAL PARA LA VÁLVULA RELÉ

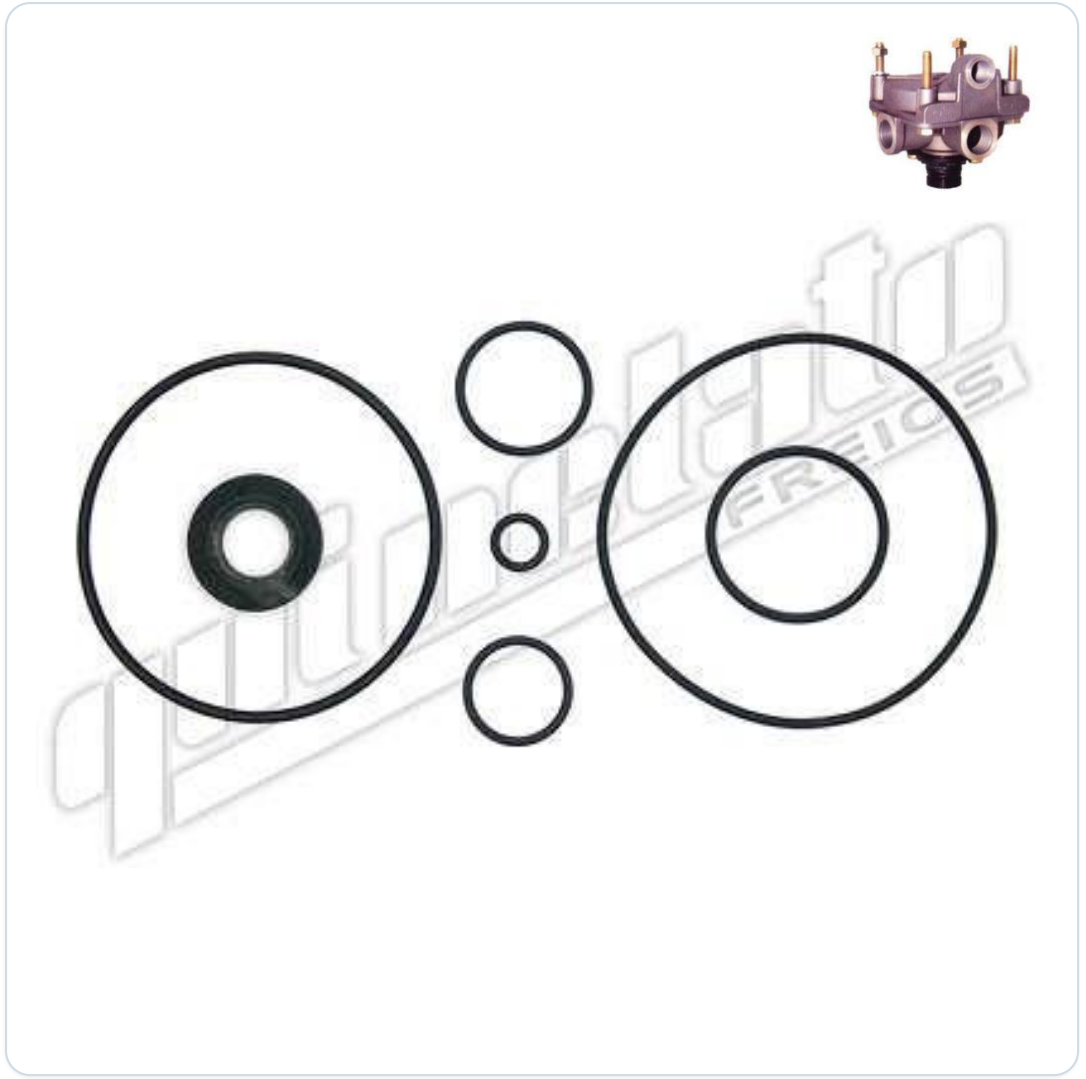

MARCAS / APLICACIONES INDICADAS

MERCEDES-BENZ / SCANIA / VOLVO

REFERENCIA TÉCNICA PUBLICADA

WABCO:973.011.003-2P

Quinelato, pág. 123. Factura 857092.004, pág. 2.

FI-1072KP

PISTÓN PARA LA VÁLVULA RELE



MARCAS / APLICACIONES INDICADAS

MERCEDES-BENZ / SCANIA / VOLVO

REFERENCIA TÉCNICA PUBLICADA

WABCO:973.011.150-4

Quinelato, pág. 124. Factura 857092.004, pág. 2.

FI-1072T

GUIA DESCARGA PARA LA VÁLVULA RELE





MARCAS / APLICACIONES INDICADAS

MERCEDES-BENZ / SCANIA / VOLVO

REFERENCIA TÉCNICA PUBLICADA

WABCO:973.002.222-2

Quinelato, pág. 124. Factura 857092.004, pág. 7.

FI-1074

KIT DE REPARACIÓN PARA LA VÁLVULA RELE

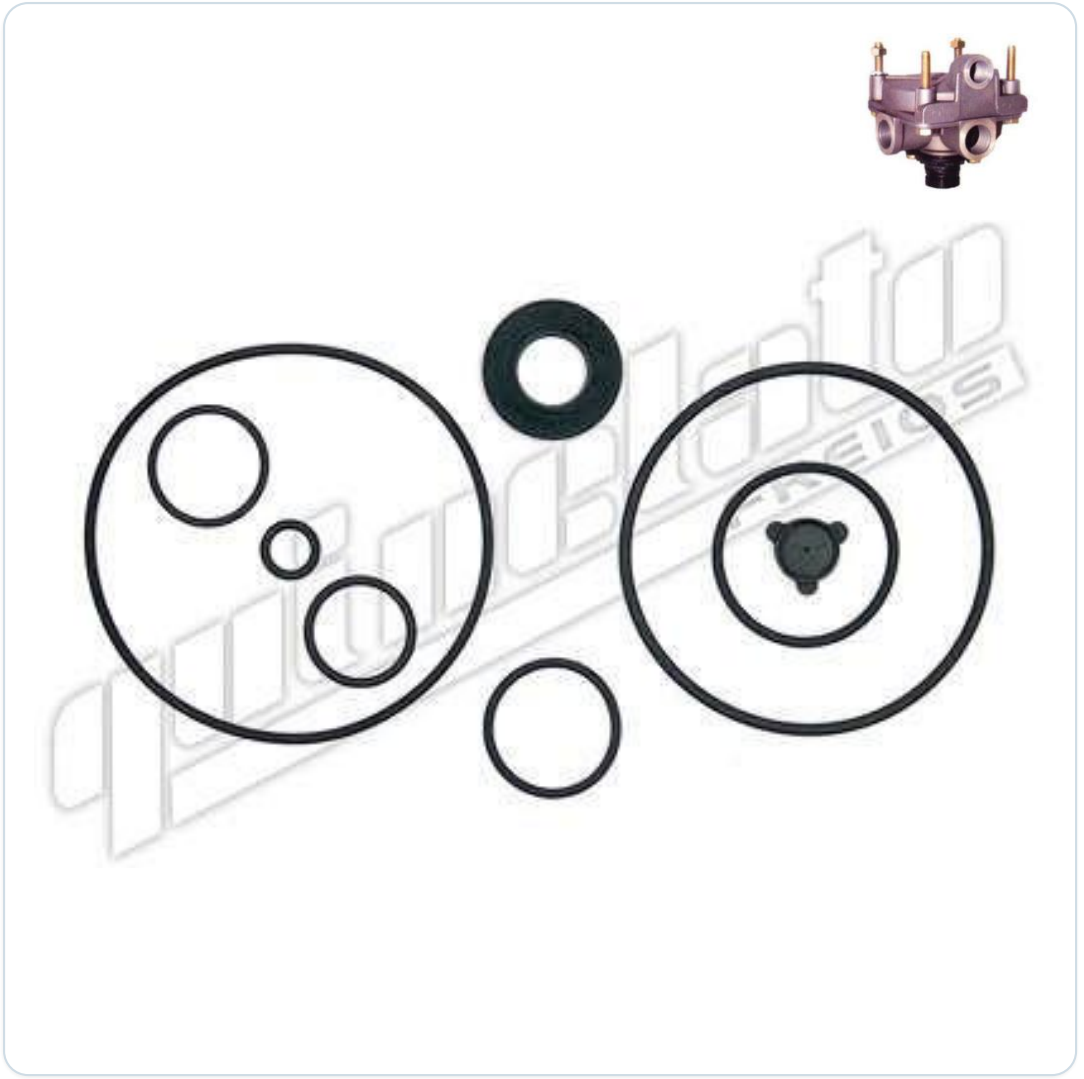

MARCAS / APLICACIONES INDICADAS

SCANIA

REFERENCIA TÉCNICA PUBLICADA

WABCO:973.011.004-2

Quinelato, pág. 124. Factura 857092.004, pág. 5.

FI-1072M

KIT DE REPARACIÓN PARA LA VÁLVULA RELE



MARCAS / APLICACIONES INDICADAS

DAF / MERCEDES-BENZ

REFERENCIA TÉCNICA PUBLICADA

WABCO:Nº da válvula: 973.006.003-0

Quinelato, pág. 124. Factura 857092.004, pág. 2.

FI-2090

KIT DE REPARACIÓN PARA LA VÁLVULA RELE



MARCAS / APLICACIONES INDICADAS

DAF / SCANIA / VOLVO

REFERENCIA TÉCNICA PUBLICADA

WABCO:472.195.020-0

Quinelato, pág. 124. Factura 857092.004, pág. 2.

FI-2091

KIT DE REPARACIÓN PARA LA VÁLVULA RELE



MARCAS / APLICACIONES INDICADAS

DAF / MERCEDES-BENZ / SCANIA

REFERENCIA TÉCNICA PUBLICADA

WABCO:480.202.009-0

Quinelato, pág. 124. Factura 857092.004, pág. 2.

FI-2091M

KIT DE REPARACIÓN PARA LA VÁLVULA RELE ABS





MARCAS / APLICACIONES INDICADAS

MERCEDES-BENZ

REFERENCIA TÉCNICA PUBLICADA

Modelo / sistema: ABS
WABCO:976.000.100-0

Quinelato, pág. 124. Factura 857092.004, pág. 4.

FI-1270

KIT DE REP VÁLVULA DE PROTECCIÓN 4 CIRCUITOS (SIN RETENCIÓN)

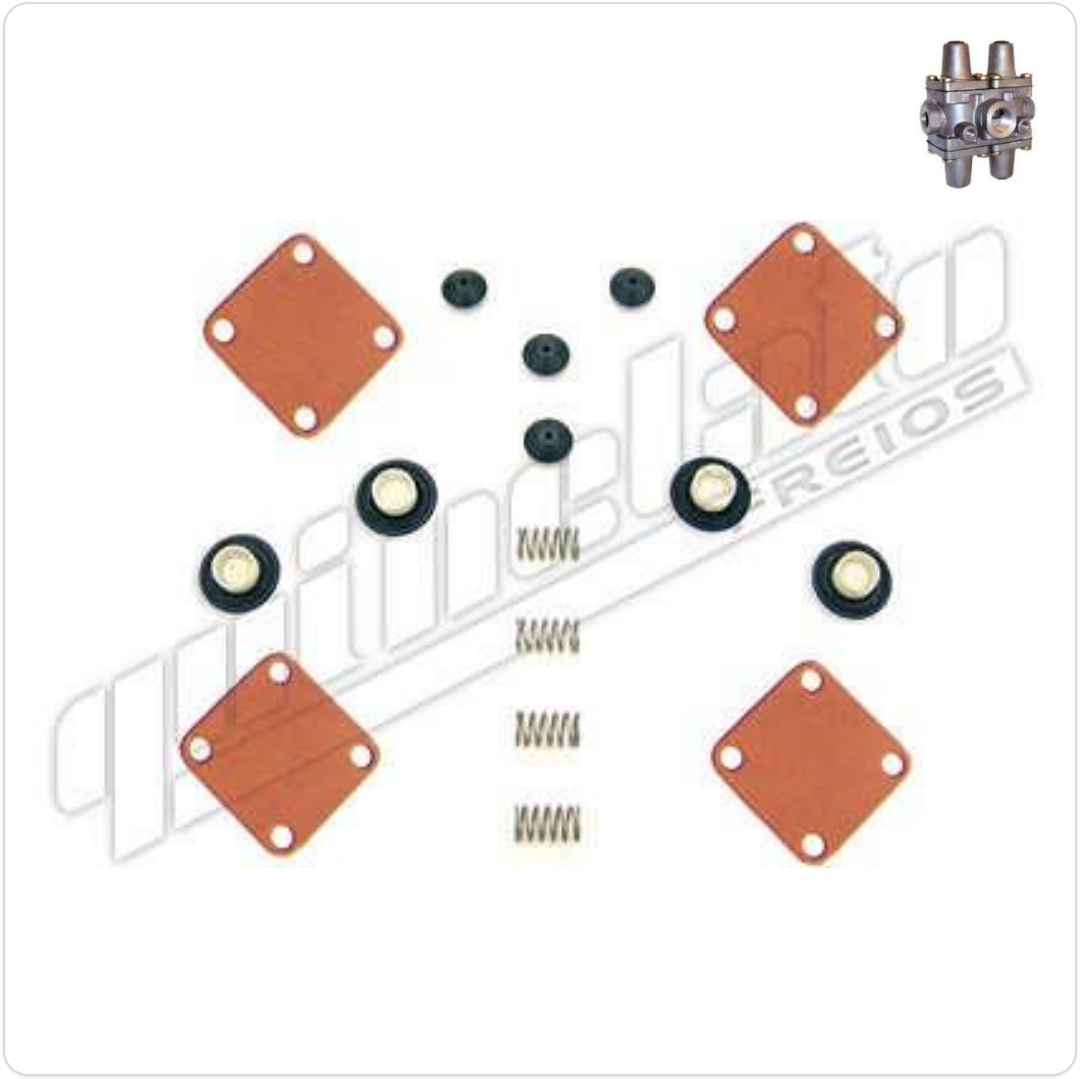

MARCAS / APLICACIONES INDICADAS

MERCEDES-BENZ

REFERENCIA TÉCNICA PUBLICADA

WABCO:934.901.005-2

Quinelato, pág. 124. Factura 857092.004, pág. 4.

FI-1272

KIT DE REP VÁLVULA DE PROTECCIÓN 4 CIRCUITOS (CON RETENCIÓN)

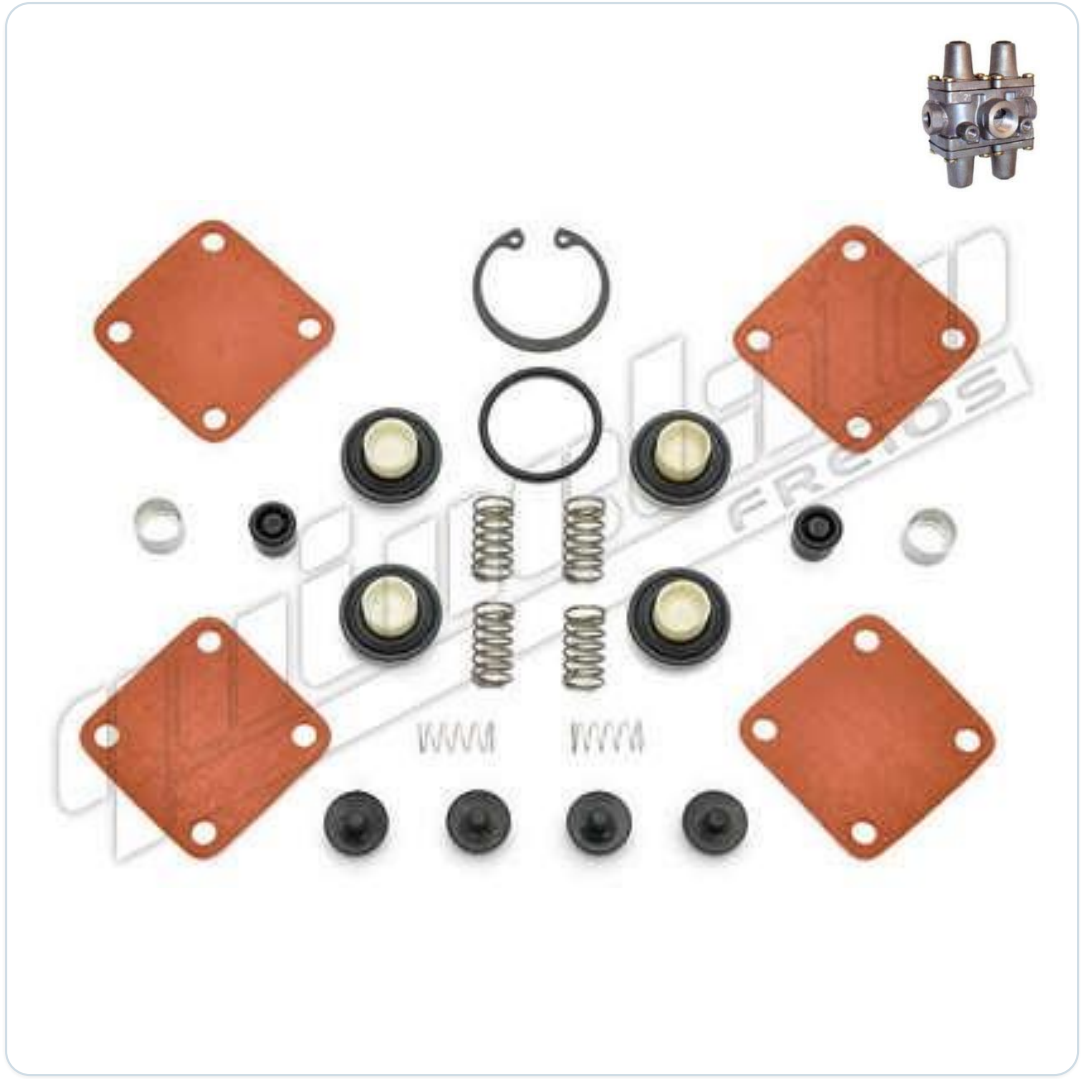

MARCAS / APLICACIONES INDICADAS

MERCEDES-BENZ

REFERENCIA TÉCNICA PUBLICADA

WABCO:934.702.004-2

Quinelato, pág. 124. Factura 857092.004, pág. 4.

FI-1272EX

KIT DE REP VÁLVULA DE PROTECCIÓN 4 CIRCUITOS (CON RETENCIÓN)

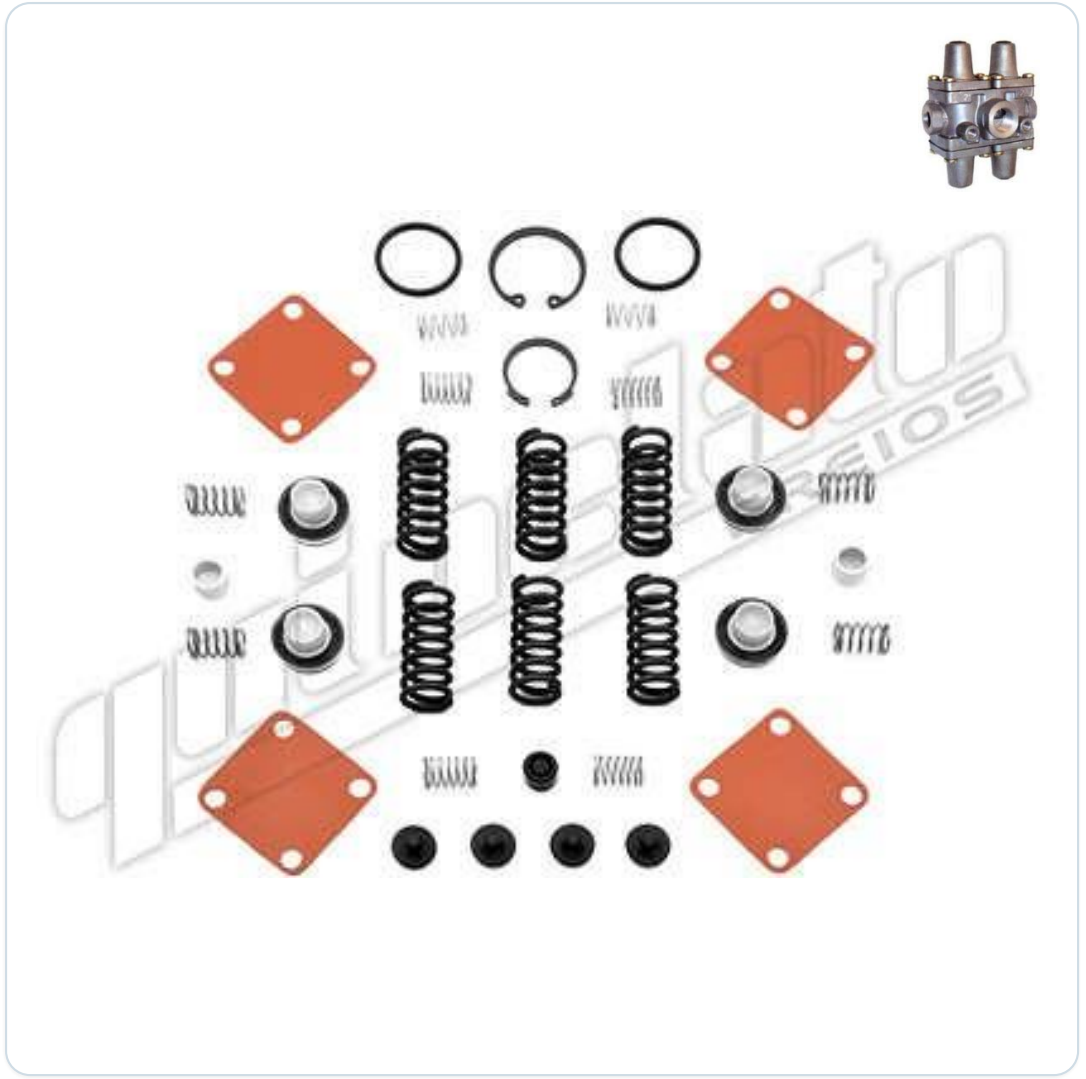

MARCAS / APLICACIONES INDICADAS

MERCEDES-BENZ / VOLVO

REFERENCIA TÉCNICA PUBLICADA

WABCO:931.901.000-2

Quinelato, pág. 124. Factura 857092.004, pág. 2.

FI-1274

KIT DE REP VÁLVULA DE PROTECCIÓN 4 CIRCUITOS (SIN RETENCIÓN)

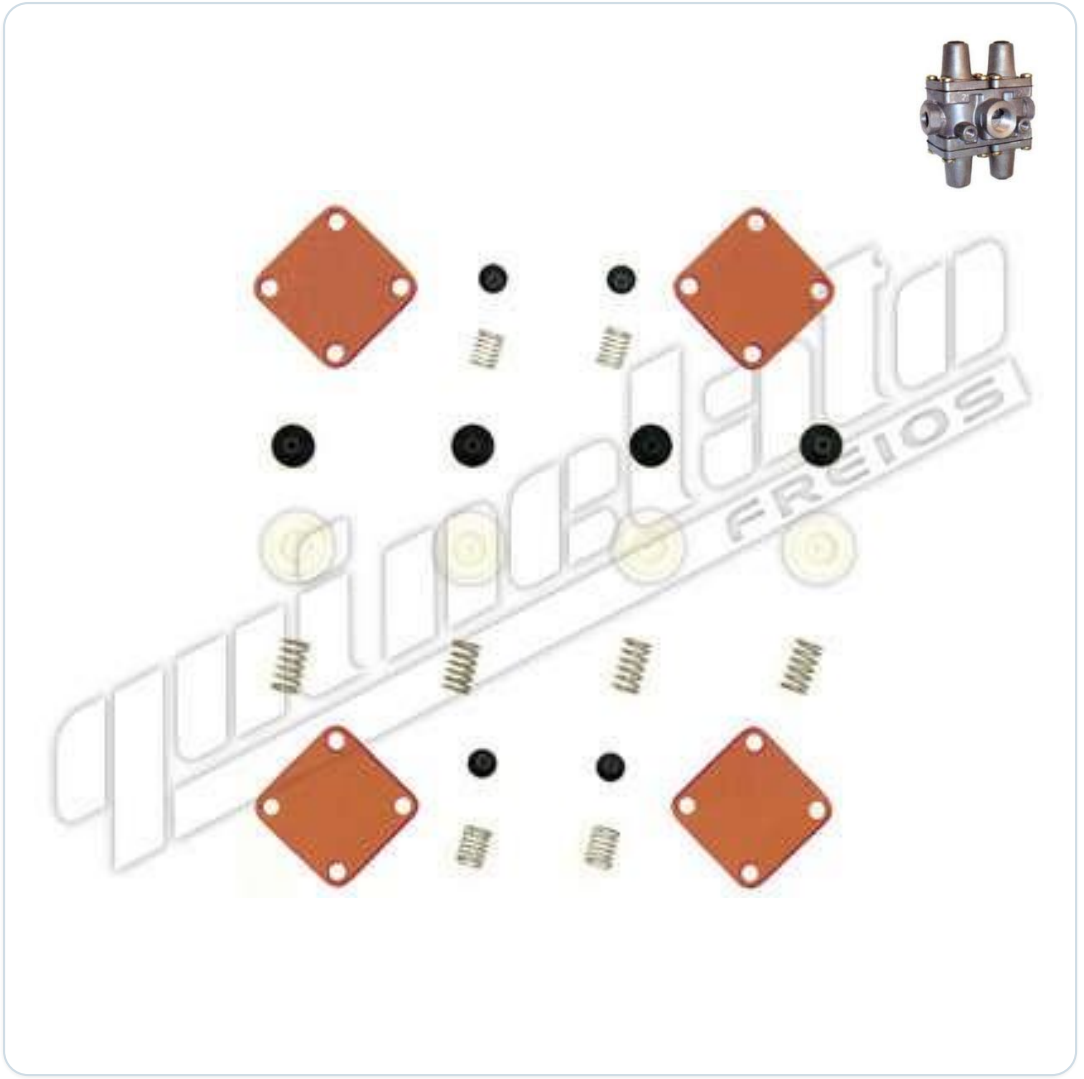

MARCAS / APLICACIONES INDICADAS

SCANIA

REFERENCIA TÉCNICA PUBLICADA

WABCO:934.702.006-2

Quinelato, pág. 124. Factura 857092.004, pág. 4.

FI-1277

KIT DE REP VÁLVULA DE PROTECCIÓN 4 CIRCUITOS (CON RETENCIÓN)



MARCAS / APLICACIONES INDICADAS

SCANIA / VOLVO

REFERENCIA TÉCNICA PUBLICADA

WABCO:884.503.259-2

Quinelato, pág. 124. Factura 857092.004, pág. 2.

FI-1279

KIT DE REPARACIÓN VÁLVULA DE PROTECCIÓN 4 CIRCUITOS





MARCAS / APLICACIONES INDICADAS

VOLVO

REFERENCIA TÉCNICA PUBLICADA

WABCO:Nº da válvula: 934.714.140-0

Quinelato, pág. 125. Factura 857092.004, pág. 4.

FI-1042

KIT DE REPARACIÓN PARA LA VÁLVULA DISTRIBUIDORA



MARCAS / APLICACIONES INDICADAS

MERCEDES-BENZ / SCANIA / VOLVO

REFERENCIA TÉCNICA PUBLICADA

WABCO:973.002.003-2

Quinelato, pág. 125. Factura 857092.004, pág. 1.

FI-1044

KIT DE REPARACIÓN PARA LA VÁLVULA DISTRIBUIDORA



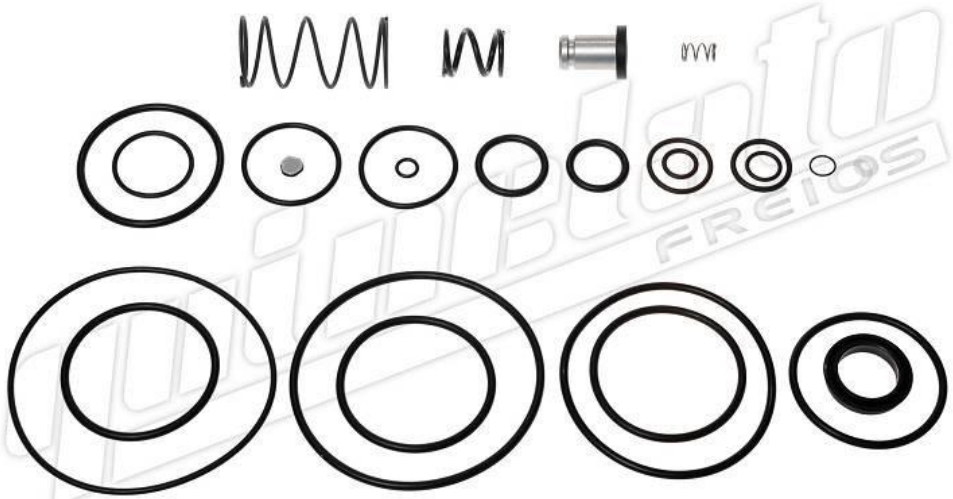

MARCAS / APLICACIONES INDICADAS

MERCEDES-BENZ / SCANIA / VOLVO

REFERENCIA TÉCNICA PUBLICADA

WABCO:884.502.492-2

Quinelato, pág. 125. Factura 857092.004, pág. 1.

FI-2087

KIT DE REPARACIÓN PARA LA VÁLVULA DISTRIBUIDORA EBS



MARCAS / APLICACIONES INDICADAS

DAF / MERCEDES-BENZ / SCANIA

REFERENCIA TÉCNICA PUBLICADA

Modelo / sistema: EBS
WABCO:480 204 000 0

Quinelato, pág. 125. Factura 857092.004, pág. 1.

FI-2087KP

PISTÓN PARA LA VÁLVULA DISTRIBUIDORA



MARCAS / APLICACIONES INDICADAS

DAF / MERCEDES-BENZ / SCANIA

REFERENCIA TÉCNICA PUBLICADA

WABCO:480 204 000 0

Quinelato, pág. 125. Factura 857092.004, pág. 7.

FI-2084

KIT DE REPARACIÓN PARA LA VÁLVULA MODULADORA ABS



MARCAS / APLICACIONES INDICADAS

MERCEDES-BENZ / SCANIA / VOLVO

REFERENCIA TÉCNICA PUBLICADA

Modelo / sistema: ABS
WABCO:472.195.002-2

Quinelato, pág. 125. Factura 857092.004, pág. 1.

FI-2042

KIT DE REPARACIÓN PARA LA VÁLVULA DE SUSPENSIÓN-ECAS DOBLE

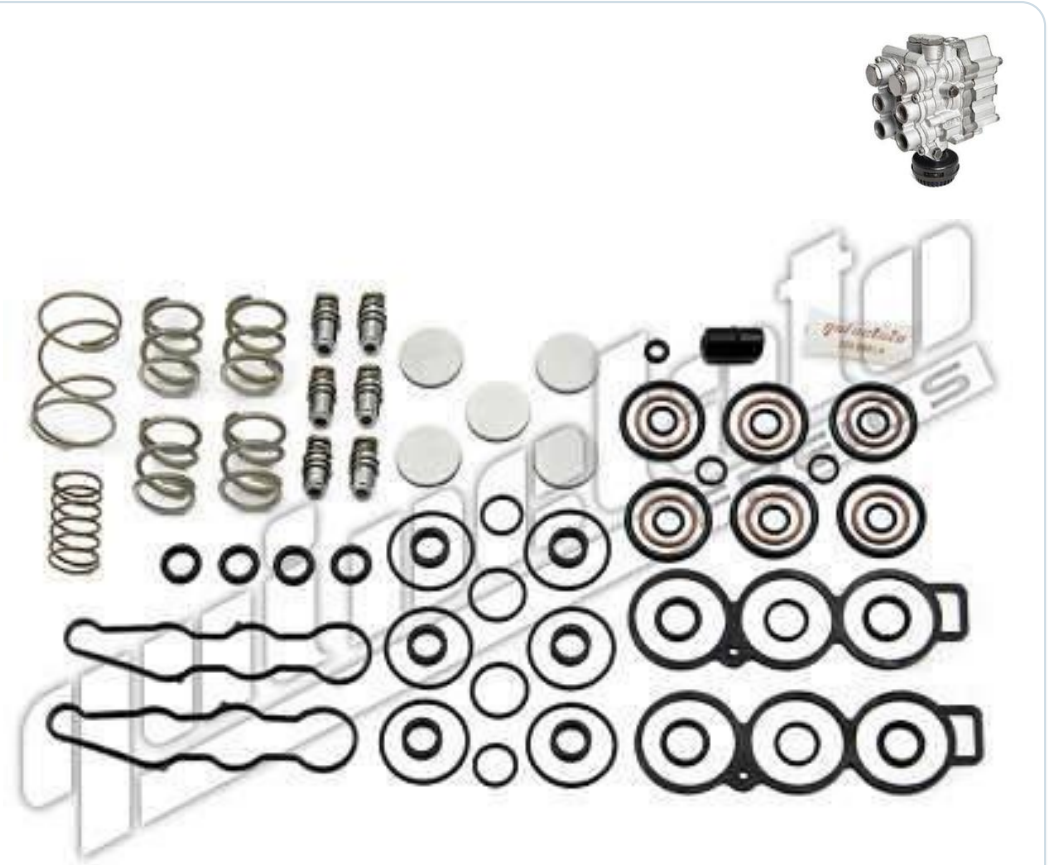

MARCAS / APLICACIONES INDICADAS

DAF / MERCEDES-BENZ / SCANIA / VOLVO

REFERENCIA TÉCNICA PUBLICADA

Modelo / sistema: ECAS
WABCO:472.900.009-2 / 472.900.902-2

Quinelato, pág. 125. Factura 857092.004, pág. 1.

FI-2042BM

SENSOR PARA LA VÁLVULA DE SUSPENSIÓN ECAS - (2 BOBINAS)



MARCAS / APLICACIONES INDICADAS

DAF / MERCEDES-BENZ / SCANIA / VOLVO

REFERENCIA TÉCNICA PUBLICADA

Modelo / sistema: ECAS
WABCO:442.201.222-1

Quinelato, pág. 125. Factura 857092.004, pág. 1.

FI-2042BP

SENSOR PARA LA VÁLVULA DE SUSPENSIÓN ECAS - (1 BOBINA)



MARCAS / APLICACIONES INDICADAS

DAF / MERCEDES-BENZ / SCANIA / VOLVO

REFERENCIA TÉCNICA PUBLICADA

Modelo / sistema: ECAS
WABCO:442.001.222-1

Quinelato, pág. 125. Factura 857092.004, pág. 1.

FI-2042S

SILENCIADOR DE LA VÁLVULA SECADORA ECAS



MARCAS / APLICACIONES INDICADAS

DAF / MERCEDES-BENZ / SCANIA / VOLVO

REFERENCIA TÉCNICA PUBLICADA

Modelo / sistema: ECAS
WABCO:432.407.060-0

Quinelato, pág. 125. Factura 857092.004, pág. 2.

FI-2043

KIT DE REPARACIÓN PARA LA VÁLVULA DE SUSPENSIÓN-ECAS SIMPLE



MARCAS / APLICACIONES INDICADAS

MERCEDES-BENZ / SCANIA / VOLVO

REFERENCIA TÉCNICA PUBLICADA

Modelo / sistema: ECAS
WABCO:472.900.009-2 / 472.900.902-2

Quinelato, pág. 126. Factura 857092.004, pág. 1.

FI-2044

KIT DE REPARACIÓN PARA LA VÁLVULA DE SUSPENSIÓN-ECAS DELANT



MARCAS / APLICACIONES INDICADAS

MERCEDES-BENZ / SCANIA

REFERENCIA TÉCNICA PUBLICADA

Modelo / sistema: ECAS
WABCO:472.880.001-0

Quinelato, pág. 126. Factura 857092.004, pág. 1.

FI-2044K

KIT DE PIEZAS PLASTICAS PARA LA VÁLVULA DE SUSPENSIÓN ECAS





MARCAS / APLICACIONES INDICADAS

MERCEDES-BENZ / SCANIA

REFERENCIA TÉCNICA PUBLICADA

Modelo / sistema: ECAS
WABCO:472.880.650-4

Quinelato, pág. 126. Factura 857092.004, pág. 4.

FI-2044JN

KIT DE PIEZAS PARA LA VÁLVULA DE SUSPENSIÓN (ECAS DELANT.)





MARCAS / APLICACIONES INDICADAS

MERCEDES-BENZ / SCANIA

REFERENCIA TÉCNICA PUBLICADA

Modelo / sistema: ECAS
WABCO:472.900.056-0

Quinelato, pág. 126. Factura 857092.004, pág. 4.

FI-2044BM

SENSOR PARA LA VÁLVULA DE SUSPENSIÓN ECAS - (3 BOBINAS)



MARCAS / APLICACIONES INDICADAS

MERCEDES-BENZ / SCANIA

REFERENCIA TÉCNICA PUBLICADA

Modelo / sistema: ECAS
WABCO:442.300.222-1

Quinelato, pág. 126. Factura 857092.004, pág. 4.

FI-2045

KIT DE REPARACIÓN PARA LA VÁLVULA DE SUSPENSIÓN-ECAS DOBLE



MARCAS / APLICACIONES INDICADAS

DAF / MERCEDES-BENZ / SCANIA

REFERENCIA TÉCNICA PUBLICADA

Modelo / sistema: ECAS
WABCO:472 905 004 2

Quinelato, pág. 126. Factura 857092.004, pág. 1.

FI-2045BM

SENSOR PARA LA VÁLVULA DE SUSPENSIÓN ECAS - (2 BOBINAS)



MARCAS / APLICACIONES INDICADAS

DAF / MERCEDES-BENZ / SCANIA

REFERENCIA TÉCNICA PUBLICADA

Modelo / sistema: ECAS
WABCO:442.200.222-1

Quinelato, pág. 126. Factura 857092.004, pág. 1.

FI-2045KP

PISTÓN PARA LA VÁLVULA ECAS



MARCAS / APLICACIONES INDICADAS

DAF / MERCEDES-BENZ / SCANIA

REFERENCIA TÉCNICA PUBLICADA

Modelo / sistema: ECAS
WABCO:Nº da válvula: 472.905.070-0

Quinelato, pág. 126. Factura 857092.004, pág. 1.

FI-2045M

KIT DE REPARACIÓN PARA LA VÁLVULA DE SUSPENSIÓN-ECAS SIMPLE



MARCAS / APLICACIONES INDICADAS

DAF / MERCEDES-BENZ / SCANIA

REFERENCIA TÉCNICA PUBLICADA

Modelo / sistema: ECAS
WABCO:472 890 001 0

Quinelato, pág. 126. Factura 857092.004, pág. 1.

FI-2045MKP

KIT DE PIEZAS PLASTICAS PARA LA VÁLVULA DE SUSPENSIÓN ECAS



MARCAS / APLICACIONES INDICADAS

DAF / MERCEDES-BENZ / SCANIA

REFERENCIA TÉCNICA PUBLICADA

Modelo / sistema: ECAS
WABCO:472 890 001 0

Quinelato, pág. 126. Factura 857092.004, pág. 1.

FI-2045MB

SENSOR PARA LA VÁLVULA DE SUSPENSIÓN ECAS - 3 BOBINAS





MARCAS / APLICACIONES INDICADAS

DAF / MERCEDES-BENZ / SCANIA

REFERENCIA TÉCNICA PUBLICADA

Modelo / sistema: ECAS
WABCO:442 302 002 1

Quinelato, pág. 126. Factura 857092.004, pág. 1.

FI-2046

KIT DE REPARACIÓN PARA LA VÁLVULA DE SUSPENSIÓN-ECAS DOBLE

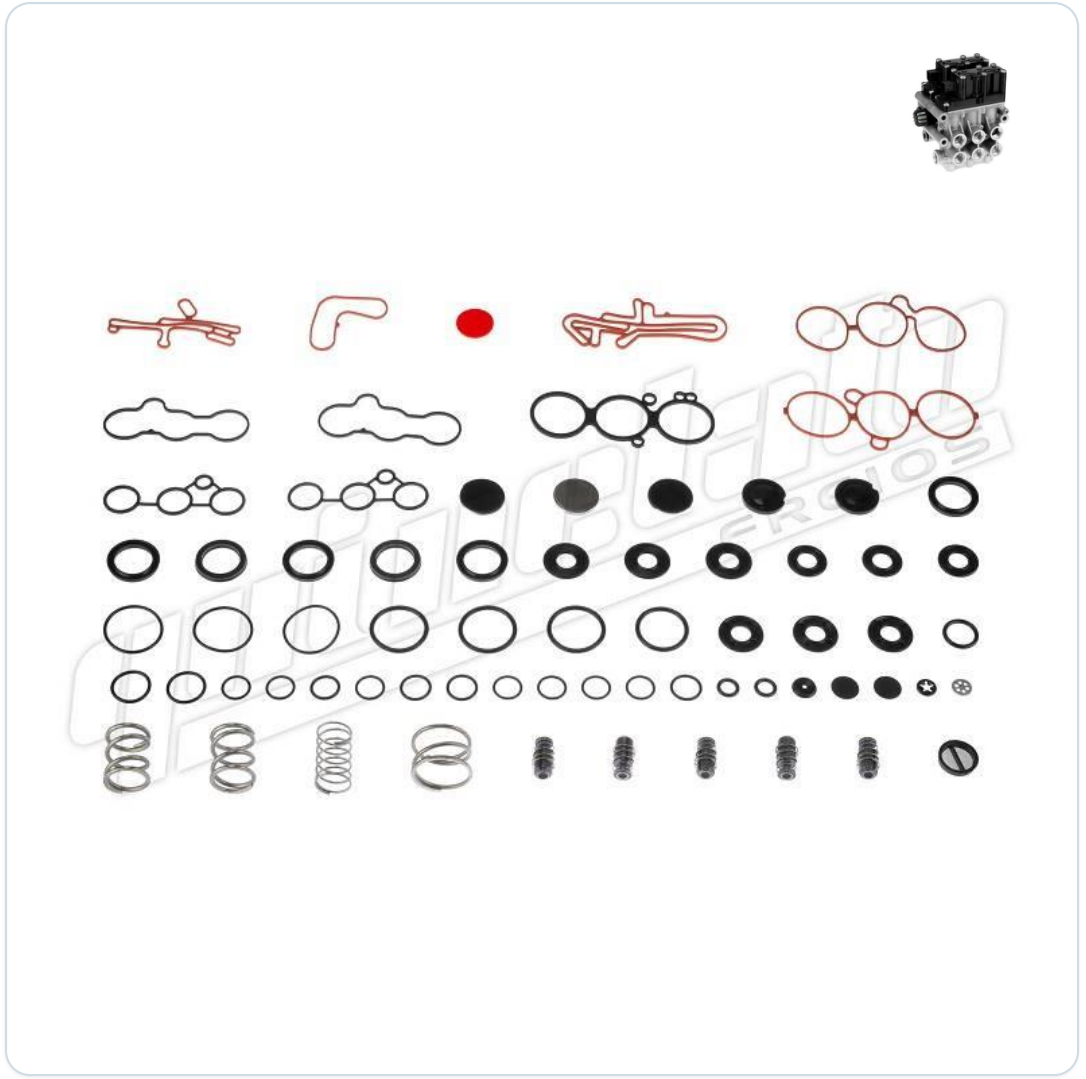

MARCAS / APLICACIONES INDICADAS

DAF / MERCEDES-BENZ

REFERENCIA TÉCNICA PUBLICADA

Modelo / sistema: ECAS
WABCO:472 890 111 0

Quinelato, pág. 126. Factura 857092.004, pág. 4.

FI-2047

KIT DE REPARACIÓN PARA LA VÁLVULA SOLENÓIDE - ECAS SIMPLE





MARCAS / APLICACIONES INDICADAS

MERCEDES-BENZ / SCANIA

REFERENCIA TÉCNICA PUBLICADA

Modelo / sistema: ECAS
WABCO:472 890 060 0

Quinelato, pág. 127. Factura 857092.004, pág. 1.

FI-2076

KIT DE REPARACIÓN PARA LA VÁLVULA MODULADORA ABS





MARCAS / APLICACIONES INDICADAS

MERCEDES-BENZ

REFERENCIA TÉCNICA PUBLICADA

Modelo / sistema: ABS
WABCO:480 105 006 0

Quinelato, pág. 127. Factura 857092.004, pág. 4.

FI-2096P

KIT DE REPARACIÓN PARCIAL MODULADOR EBS - DUAL



MARCAS / APLICACIONES INDICADAS

DAF / MERCEDES-BENZ

REFERENCIA TÉCNICA PUBLICADA

Modelo / sistema: EBS
WABCO:480 106 002 0

Quinelato, pág. 127. Factura 857092.004, pág. 3.

FI-2097P

KIT DE REPARACIÓN PARCIAL MODULADOR EBS - SIMPLE



MARCAS / APLICACIONES INDICADAS

DAF / MERCEDES-BENZ

REFERENCIA TÉCNICA PUBLICADA

Modelo / sistema: EBS
WABCO:480 106 300 0

Quinelato, pág. 127. Factura 857092.004, pág. 3.

FI-2095

KIT DE REPARACIÓN PARA LA VÁLVULA MODULADORA ABS



MARCAS / APLICACIONES INDICADAS

MERCEDES-BENZ / VOLVO

REFERENCIA TÉCNICA PUBLICADA

Modelo / sistema: ABS
WABCO:472.196.020-0

Quinelato, pág. 127. Factura 857092.004, pág. 1.

FI-2098P

KIT DE REPARACIÓN PARCIAL PARA LA VÁLVULA DISTRIBUIDORA EBS





MARCAS / APLICACIONES INDICADAS

DAF / MERCEDES-BENZ

REFERENCIA TÉCNICA PUBLICADA

Modelo / sistema: EBS
WABCO:480 204 922 2

Quinelato, pág. 128. Factura 857092.004, pág. 3.

FI-2050

KIT DE REPARACIÓN PARA LA VÁLVULA PROPORCIONAL



MARCAS / APLICACIONES INDICADAS

MERCEDES-BENZ / SCANIA / VOLVO

REFERENCIA TÉCNICA PUBLICADA

WABCO:472.250.000-0

Quinelato, pág. 128. Factura 857092.004, pág. 2.

FI-2052

KIT DE REPARACIÓN PARA LA VÁLVULA RETARDADOR



MARCAS / APLICACIONES INDICADAS

MERCEDES-BENZ / VOLVO

REFERENCIA TÉCNICA PUBLICADA

WABCO:472.260.005-0

Quinelato, pág. 128. Factura 857092.004, pág. 4.

FI-1082

KIT DE REPARACIÓN PARA LA VÁLVULA FRENO DE MANO



MARCAS / APLICACIONES INDICADAS

DAF / SCANIA / VOLVO

REFERENCIA TÉCNICA PUBLICADA

WABCO:961.702.007-2

Quinelato, pág. 129. Factura 857092.004, pág. 2.

FI-1083

KIT DE REPARACIÓN PARCIAL PARA LA VÁLVULA FRENO DE MANO



MARCAS / APLICACIONES INDICADAS

DAF / SCANIA / VOLVO

REFERENCIA TÉCNICA PUBLICADA

WABCO:961.702.001-2

Quinelato, pág. 129. Factura 857092.004, pág. 5.

FI-1085

KIT DE REPARACIÓN PARA LA VÁLVULA FRENO DE MANO



MARCAS / APLICACIONES INDICADAS

MERCEDES-BENZ / SCANIA

REFERENCIA TÉCNICA PUBLICADA

WABCO:884.500.269-2

Quinelato, pág. 129. Factura 857092.004, pág. 5.

FI-1084C

CAME VÁLVULA FRENO DE MANO (CORTO)



MARCAS / APLICACIONES INDICADAS

MERCEDES-BENZ / SCANIA / VOLVO

REFERENCIA TÉCNICA PUBLICADA

WABCO:961.901.070-2

Quinelato, pág. 129. Factura 857092.004, pág. 5.

FI-1084B

CONJUNTO DE RESORTE PARA LA VÁLVULA FRENO DE MANO



MARCAS / APLICACIONES INDICADAS

MERCEDES-BENZ / SCANIA / VOLVO

REFERENCIA TÉCNICA PUBLICADA

WABCO:896.510.810-2

Quinelato, pág. 129. Factura 857092.004, pág. 5.

FI-1095

KIT DE REPARACIÓN PARA LA VÁLVULA FRENO DE MANO



MARCAS / APLICACIONES INDICADAS

MERCEDES-BENZ / VOLVO

REFERENCIA TÉCNICA PUBLICADA

WABCO:961.723.008-2

Quinelato, pág. 130. Factura 857092.004, pág. 5.

FI-1096

KIT DE REPARACIÓN PARA LA VÁLVULA FRENO DE MANO



MARCAS / APLICACIONES INDICADAS

MERCEDES-BENZ / SCANIA / VOLVO

REFERENCIA TÉCNICA PUBLICADA

WABCO:961.723.000-2

Quinelato, pág. 130. Factura 857092.004, pág. 2.

FI-1096P

KIT DE REPARACIÓN PARCIAL PARA LA VÁLVULA FRENO DE MANO



MARCAS / APLICACIONES INDICADAS

MERCEDES-BENZ / SCANIA / VOLVO

REFERENCIA TÉCNICA PUBLICADA

WABCO:961.723.000-2

Quinelato, pág. 130. Factura 857092.004, pág. 2.

FI-1096E

ÉMBOLO PARA LA VÁLVULA DEL FRENO DE MANO



MARCAS / APLICACIONES INDICADAS

MERCEDES-BENZ / SCANIA / VOLVO

REFERENCIA TÉCNICA PUBLICADA

WABCO:961.723.201-4

Quinelato, pág. 130. Factura 857092.004, pág. 5.

FI-1096H

ASTA PARA LA VÁLVULA FRENO DE MANO



MARCAS / APLICACIONES INDICADAS

MERCEDES-BENZ / SCANIA / VOLVO

REFERENCIA TÉCNICA PUBLICADA

WABCO:961.723.730-4

Quinelato, pág. 130. Factura 857092.004, pág. 5.

FI-1096EC

KIT DE PISTÓN DE VÁLVULA DE FRENO DE MANO



MARCAS / APLICACIONES INDICADAS

MERCEDES-BENZ / SCANIA / VOLVO

REFERENCIA TÉCNICA PUBLICADA

WABCO:961.723.000-2

Quinelato, pág. 131. Factura 857092.004, pág. 5.

FI-1096V

KIT DE REPARACIÓN PARA LA VÁLVULA FRENO DE MANO



MARCAS / APLICACIONES INDICADAS

SCANIA / VOLVO

REFERENCIA TÉCNICA PUBLICADA

WABCO:884.502.617-2

Quinelato, pág. 131. Factura 857092.004, pág. 5.

FI-884

KIT DE REPARACIÓN PARA LA VÁLVULA DE FRENO REMOLQUE



MARCAS / APLICACIONES INDICADAS

SCANIA / VOLVO

REFERENCIA TÉCNICA PUBLICADA

WABCO:014.169.000-0 / 014.380.000-0

Quinelato, pág. 131. Factura 857092.004, pág. 4.

FI-1867

KIT DE REPARACIÓN PARA LA VÁLVULA REGULADORA DE FLUJO



MARCAS / APLICACIONES INDICADAS

MERCEDES-BENZ / VOLVO

REFERENCIA TÉCNICA PUBLICADA

WABCO:434.100.009-2

Quinelato, pág. 132. Factura 857092.004, pág. 4.

FI-1867P

KIT DE REPARACIÓN PARCIAL PARA LA VÁLV REGULADOR FLUJO



MARCAS / APLICACIONES INDICADAS

MERCEDES-BENZ / SCANIA / VOLVO

REFERENCIA TÉCNICA PUBLICADA

WABCO:434.100.000-2

Quinelato, pág. 132. Factura 857092.004, pág. 2.

FI-1862

KIT DE REPARACIÓN PARA LA VÁLVULA DE SUSPENSIÓN DE LA CABINA



MARCAS / APLICACIONES INDICADAS

SCANIA / VOLVO

REFERENCIA TÉCNICA PUBLICADA

WABCO:464.007.921-2

Quinelato, pág. 132. Factura 857092.004, pág. 1.

FI-1868

KIT DE REPARACIÓN PARA LA VÁLVULA LIMITADORA DE PRESIÓN



MARCAS / APLICACIONES INDICADAS

MERCEDES-BENZ / SCANIA / VOLVO

REFERENCIA TÉCNICA PUBLICADA

WABCO:475.010.000-2

Quinelato, pág. 132. Factura 857092.004, pág. 2.

FI-1880

KIT DE REPARACIÓN PARA LA VÁLVULA REGULADORA DE FLUJO



MARCAS / APLICACIONES INDICADAS

MERCEDES-BENZ / VOLVO

REFERENCIA TÉCNICA PUBLICADA

WABCO:475.015.001-2

Quinelato, pág. 132. Factura 857092.004, pág. 4.

FI-1884

KIT DE REPARACIÓN PARA LA VÁLVULA LIMITADORA DE PRESIÓN



MARCAS / APLICACIONES INDICADAS

MERCEDES-BENZ / VOLVO

REFERENCIA TÉCNICA PUBLICADA

WABCO:975.009.001-0

Quinelato, pág. 132. Factura 857092.004, pág. 4.

FI-1250

KIT DE REPARACIÓN PARA LA VÁLVULA DE DRENAJE AUTOMÁTICA



MARCAS / APLICACIONES INDICADAS

MERCEDES-BENZ / SCANIA / VOLVO

REFERENCIA TÉCNICA PUBLICADA

WABCO:434.300.000-2

Quinelato, pág. 132. Factura 857092.004, pág. 2.

FI-1251

KIT DE REPARACIÓN PARCIAL PARA LA VÁLVULA DRENAJE AUTOMÁTICA



MARCAS / APLICACIONES INDICADAS

MERCEDES-BENZ / SCANIA / VOLVO

REFERENCIA TÉCNICA PUBLICADA

WABCO:434.300.000-2

Quinelato, pág. 132. Factura 857092.004, pág. 2.

FI-1870

KIT DE REPARACIÓN PARA LA VÁLVULA SENSIBLE A LA CARGA



MARCAS / APLICACIONES INDICADAS

MERCEDES-BENZ / VOLVO

REFERENCIA TÉCNICA PUBLICADA

WABCO:475.710.001-2

Quinelato, pág. 132. Factura 857092.004, pág. 1.

FI-1870P

KIT DE REPARACIÓN PARCIAL PARA LA VÁLV. SENSIBLE A LA CARGA

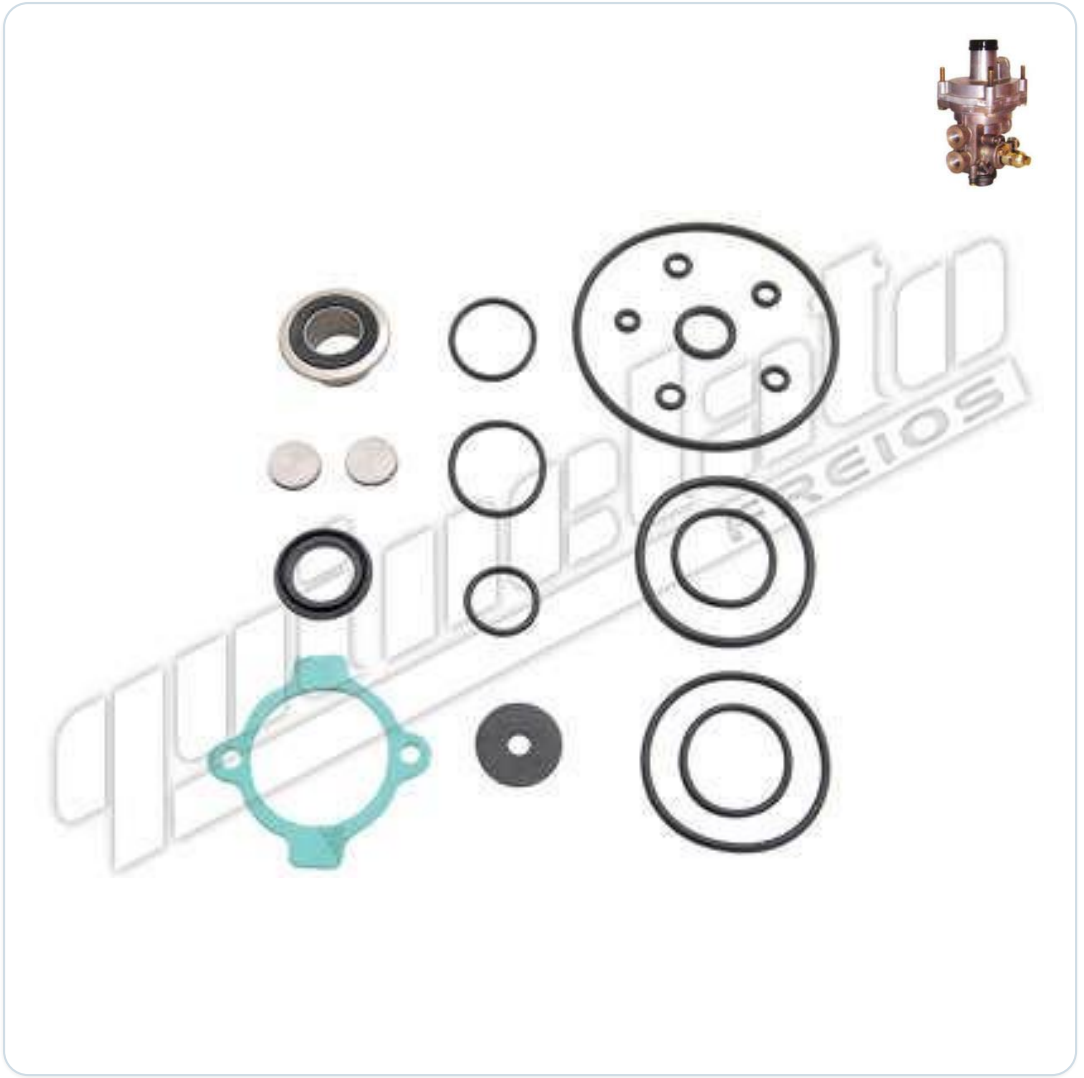

MARCAS / APLICACIONES INDICADAS

MERCEDES-BENZ / VOLVO

REFERENCIA TÉCNICA PUBLICADA

WABCO:475.710.001-2 / 475.710.003-2

Quinelato, pág. 132. Factura 857092.004, pág. 4.

FI-1872

KIT DE REPARACIÓN PARA LA VÁLVULA SENSIBLE A LA CARGA





MARCAS / APLICACIONES INDICADAS

MERCEDES-BENZ / VOLVO

REFERENCIA TÉCNICA PUBLICADA

WABCO:475.711.002-2 / 475.711.000-2

Quinelato, pág. 132. Factura 857092.004, pág. 1.

FI-1869

KIT DE REPARACIÓN PARA LA VÁLVULA 3/2 VIAS



MARCAS / APLICACIONES INDICADAS

SCANIA / VOLVO

REFERENCIA TÉCNICA PUBLICADA

WABCO:434.205.001-2

Quinelato, pág. 133. Factura 857092.004, pág. 4.

FI-1221

KIT DE REPARACIÓN PARA LA VÁLVULA DE ACCIONAMIENTO



MARCAS / APLICACIONES INDICADAS

MERCEDES-BENZ / VOLVO

REFERENCIA TÉCNICA PUBLICADA

WABCO:463.013.001-2

Quinelato, pág. 133. Factura 857092.004, pág. 4.

FI-920

KIT DE REPARACIÓN VÁLVULA DE ACCIONAMIENTO DEL FRENO MOTOR



MARCAS / APLICACIONES INDICADAS

MERCEDES-BENZ / SCANIA / VOLVO

REFERENCIA TÉCNICA PUBLICADA

WABCO:421.411.005-2

Quinelato, pág. 133. Factura 857092.004, pág. 1.

FI-924

KIT DE REPARACIÓN PARA LA VÁLVULA 2 VÍAS



MARCAS / APLICACIONES INDICADAS

DAF / MERCEDES-BENZ / SCANIA / VOLVO

REFERENCIA TÉCNICA PUBLICADA

WABCO:434.208.001-2

Quinelato, pág. 133. Factura 857092.004, pág. 2.

FI-843

KIT DE REPARACIÓN PARA LA VÁLVULA DE RETENCIÓN

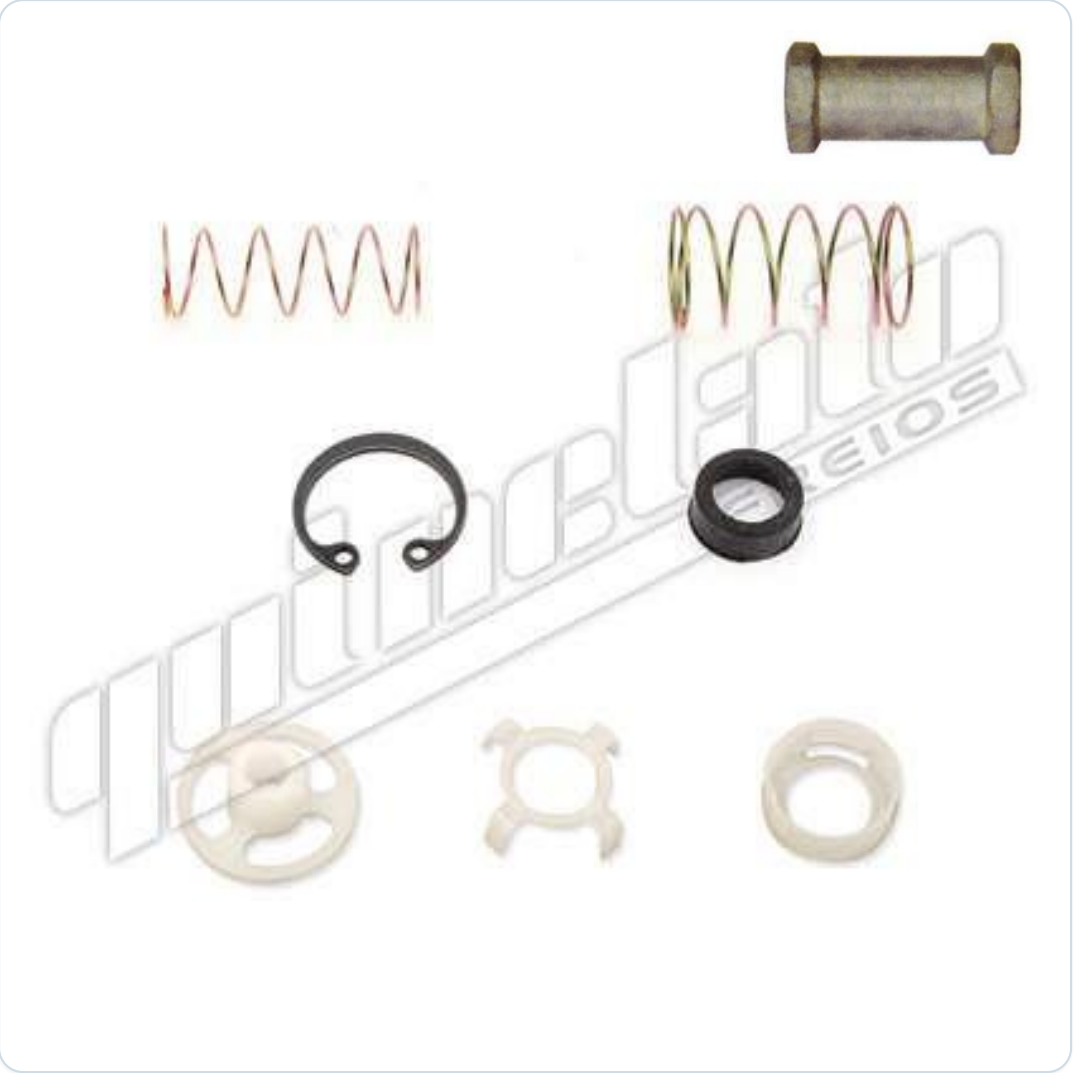

MARCAS / APLICACIONES INDICADAS

MERCEDES-BENZ / VOLVO

REFERENCIA TÉCNICA PUBLICADA

WABCO:434.014.000-2 / 434.014.009-2

Quinelato, pág. 133. Factura 857092.004, pág. 5.

FI-1102

KIT DE REPARACIÓN PARA LA VÁLVULA DESCARGA RÁPIDA



MARCAS / APLICACIONES INDICADAS

MERCEDES-BENZ / SCANIA / VOLVO

REFERENCIA TÉCNICA PUBLICADA

WABCO:884.500.426-2

Quinelato, pág. 133. Factura 857092.004, pág. 2.

FI-1116G

KIT DE REPARACIÓN PARA LA CÁMARA TRISTOP (TIPO G - 24)



MARCAS / APLICACIONES INDICADAS

SCANIA / VOLVO

REFERENCIA TÉCNICA PUBLICADA

WABCO:925.430.001-2

Quinelato, pág. 134. Factura 857092.004, pág. 1.

FI-1116GP

KIT DE REPARACIÓN PARCIAL PARA LA CÁMARA TRISTOP (TIPO G - 2)



MARCAS / APLICACIONES INDICADAS

SCANIA / VOLVO

REFERENCIA TÉCNICA PUBLICADA

WABCO:925.430.001-2

Quinelato, pág. 134. Factura 857092.004, pág. 4.

FI-1117G

KIT DE REPARACIÓN PARA LA CÁMARA TRISTOP (TIPO G - 30)



MARCAS / APLICACIONES INDICADAS

SCANIA / VOLVO

REFERENCIA TÉCNICA PUBLICADA

WABCO: 925.432.002-2

Quinelato, pág. 134. Factura 857092.004, pág. 1.

FI-1117GP

KIT DE REPARACIÓN PARCIAL PARA LA CÁMARA TRISTOP (TIPO G - 3)

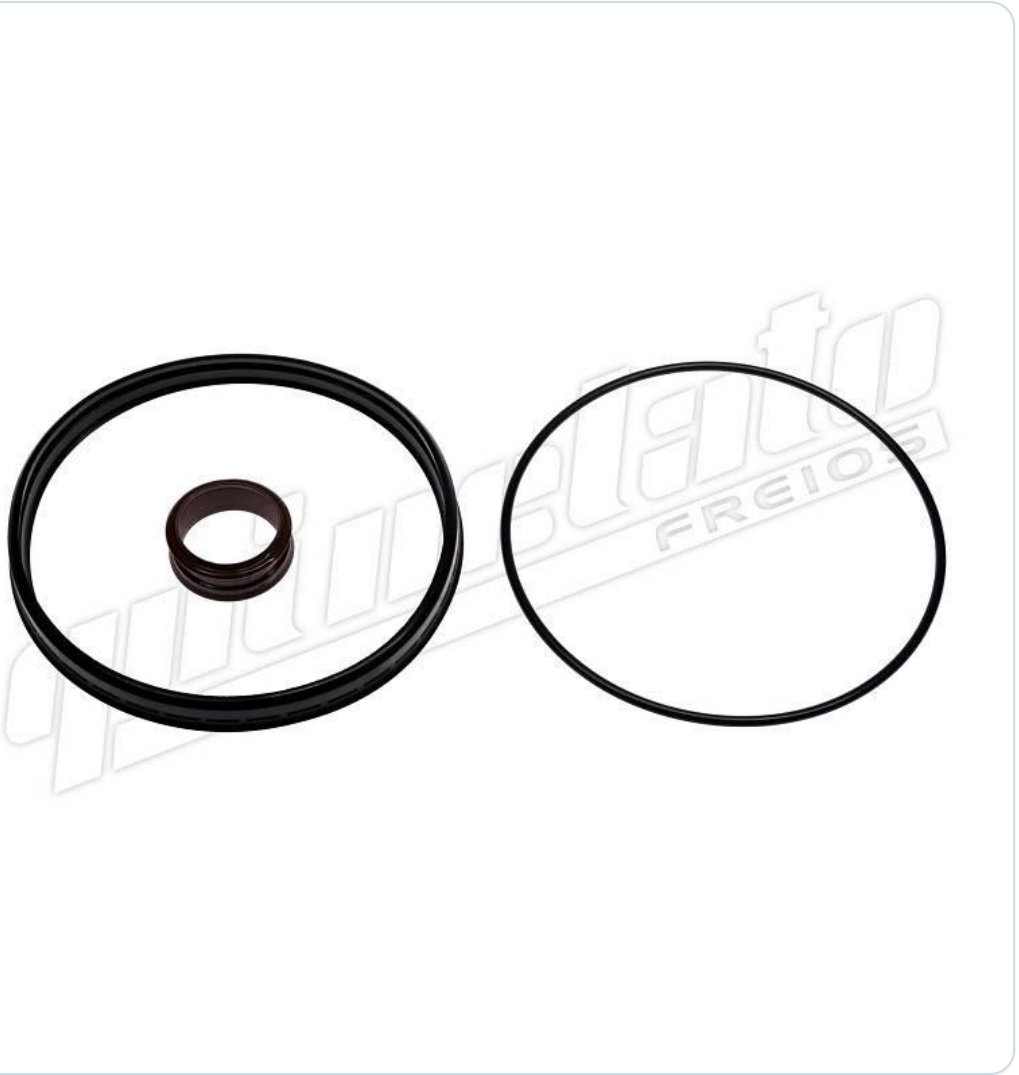

MARCAS / APLICACIONES INDICADAS

SCANIA / VOLVO

REFERENCIA TÉCNICA PUBLICADA

WABCO: 925.432.002-2

Quinelato, pág. 134. Factura 857092.004, pág. 4.

FI-1117D

ASIENTO DE RESORTE PARA LA CÁMARA TRISTOP (TIPO G)



MARCAS / APLICACIONES INDICADAS

SCANIA / VOLVO

REFERENCIA TÉCNICA PUBLICADA

WABCO:425.446.250-4

Quinelato, pág. 134. Factura 857092.004, pág. 4.

FI-2604SE

SENSOR DE ALTURA



MARCAS / APLICACIONES INDICADAS

DAF / MERCEDES-BENZ / SCANIA / VOLVO

REFERENCIA TÉCNICA PUBLICADA

WABCO:441.050.011-0

Quinelato, pág. 135. Factura 857092.004, pág. 2.